OMCN S.p.A.

WE LIFT YOUR PROFIT

ED. **56**

CATALOGO GENERALE

GENERAL CATALOGUE

CATALOGUE GÉNÉRAL

GESAMTKATALOG

Made in Italy

ED. **56**

CATALOGO GENERALE

GENERAL CATALOGUE • CATALOGUE GÉNÉRAL • GESAMTKATALOG

P. 009

PONTI SOLLEVATORI ELETTROMECCANICI A 2 COLONNE
ELECTROMECHANICAL 2-POST LIFTS
PONTS ELEVATEURS A 2 COLONNES ELECTROMECANIQUES
ELEKTROMECHANISCHE 2-SÄULEN HEBEBÜHNEN

P. 025

PONTI SOLLEVATORI ELETTROIDRAULICI A 2 COLONNE
ELECTROHYDRAULIC 2-POST LIFTS
PONTS ELEVATEURS A 2 COLONNES ELECTROHYDRAULIQUES
ELEKTROHYDRAULISCHE 2-SÄULEN HEBEBÜHNEN

P. 035

PONTI SOLLEVATORI ELETTROIDRAULICI A CILINDRI INTERRATI
HYDRAULIC 2-RAM INGROUND LIFTS
PONTS ELEVATEURS ENCASTRES A VERINS HYDRAULIQUES
HYDRAULISCHE 2-ZYLINDER UNTERFLUR STEMPEL-BÜHNEN

P. 041

PONTI SOLLEVATORI ELETTROIDRAULICI A DOPPIA FORBICE
ELECTROHYDRAULIC TWIN-SCISSOR LIFTS
PONTS ELEVATEURS A DOUBLE CISEAUX ELECTROHYDRAULIQUES
ELEKTROHYDRAULISCHE DOPPEL-SCHEREN-HEBEBÜHNEN

P. 061

SOLLEVATORI PER CARROZZERIA
LIFTS FOR CAR-BODY SHOP
ELEVATEURS POUR CARROSSERIE
FAHRBARE KURZHUBBÜHNEN FÜR KAROSSERIE

P. 067

PONTI SOLLEVATORI ELETTROIDRAULICI A FORBICE
ELECTROHYDRAULIC SCISSOR LIFTS
PONTS ELEVATEURS A CISEAUX ELECTROHYDRAULIQUES
ELEKTROHYDRAULISCHE SCHEREN-HEBEBÜHNEN

P. 085

PONTI SOLLEVATORI ELETTROIDRAULICI A 4 COLONNE
ELECTROHYDRAULIC 4-POST LIFTS
PONTS ELEVATEURS A 4 COLONNES ELECTROHYDRAULIQUES
ELEKTROHYDRAULISCHE 4-SÄULEN HEBEBÜHNEN

P. 097

PONTI SOLLEVATORI ELETTROMECCANICI A 4 COLONNE PER VEICOLI INDUSTRIALI
ELECTROMECHANICAL 4-POST LIFTS FOR HEAVY VEHICLES
PONTS ELEVATEURS ELECTROMECANIQUES 4 COLONNES POUR POIDS LOURDS
ELEKTROMECHANISCHE 4-SÄULEN HEBEBÜHNEN FÜR SCHWERE FAHRZEUGE

P. 103

PONTI SOLLEVATORI ELETTROIDRAULICI A FORBICE PER VEICOLI INDUSTRIALI
ELECTROHYDRAULIC SCISSOR LIFTS FOR HEAVY VEHICLES
PONTS ELEVATEURS ELECTROHYDRAULIQUES A CISEAUX POUR POIDS LOURDS
ELEKTROHYDRAULISCHE SCHEREN-HEBEBÜHNE FÜR SCHWERE FAHRZEUGE

P. 113

SOLLEVATORI A COLONNE MOBILI
MOBILE COLUMN LIFTS
ELEVATEURS A COLONNES MOBILES
FAHRBARER LKW-RADGREIFER

P. 125

SOLLEVATORI PER MOTO
MOTOR-BIKE LIFTS
ELEVATEURS POUR MOTOS
MOTORRAD-HEBEBÜHNEN

P. 139

PROVAGIOCHI ELETTROIDRAULICI
ELECTROHYDRAULIC PLAY DETECTORS
PLAQUES A JEUX ELECTROHYDRAULIQUES
ELEKTROHYDRAULISCHE GELENKSPIEL-TESTVORRICHTUNG

P. 143

TRAVERSE DI SOLLEVAMENTO
JACKING BEAMS
TRAVERSES DE LEVAGE
SCHERENHEBER

P. 151

SOLLEVATORI IDRAULICI DA FOSSA E SOTTOPONTE
HYDRAULIC TRANSMISSION JACKS
VERINS DE FOSSE HYDRAULIQUES
HYDRAULISCHE GETRIEBEHEBER

P. 159

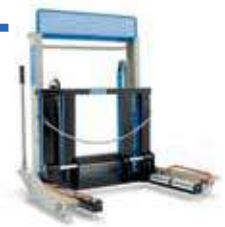

ATTREZZATURE PER VEICOLI INDUSTRIALI
HEAVY VEHICLES EQUIPMENT
EQUIPEMENTS POUR POIDS LOURDS
GERÄTE FÜR LKW-REPARATUREN

P. 171

SOLLEVATORI IDRAULICI A BOTTIGLIA E BINDE IDRAULICHE
HYDRAULIC BOTTLE JACKS AND HYDRAULIC TRACK JACKS
CRICS A BOUTEILLE ET CRICS LEVE-MACHINE HYDRAULIQUES
HYDRAULISCHE WAGENHEBER UND MASCHINENHEBER

P. 179

SOLLEVATORI IDRAULICI A CARRELLO
HYDRAULIC TROLLEY JACKS
CRICS ROULEURS HYDRAULIQUES
HYDRAULISCHE RANGIERHEBER

P. 205

COLONNETTE DI SOSTEGNO E CAVALLETTI MOTORE
AXLE STANDS AND ENGINE STANDS
CHANDELLES ET SUPPORT MOTEURS
UNTERSTELLBÖCKE UND REPARATURSTÄNDER

P. 215

CARRELLI E BANCHI DA LAVORO
TROLLEYS AND WORKBENCHES
CHARIOTS ET ETABLIS DE TRAVAIL
WAGEN UND WERKBÄNKE

P. 227

VASCHE DI LAVAGGIO
WASHING TANKS
BACS DE LAVAGE
WASCHBEHÄLTER

P. 231

ATTREZZI SPECIALI PER LA CARROZZERIA
SPECIAL EQUIPMENT FOR CAR-BODY SHOP
OUTILS DE CARROSSIER
SPEZIALGERÄTE FÜR KAROSSERIEARBEITEN

P. 247

UTENSILI PROFESSIONALI
PROFESSIONAL TOOLS
OUTILS PROFESSIONELS
KAROSSERIE-RICHTWERKZEUG

P. 257

MARTINETTI IDRAULICI PER CARROZZERIA
HYDRAULIC JACKS FOR CAR-BODY SHOP
VERINS HYDRAULIQUES POUR CARROSSERIE
HYDRAULISCHE RICHTSÄTZE FÜR DEN KAROSSERIEBAU

P. 271

RADDRIZZATORI PER CARROZZERIA
STRAIGHTENERS FOR CAR-BODY SHOP
EQUERRES DE REDRESSAGE POUR CARROSSERIE
KAROSSERIE-RICHTGERÄTE

P. 275

GRU IDRAULICHE A CARRELLO
TROLLEY HYDRAULIC CRANES
GRUES HYDRAULIQUES A CHARIOT
FAHRBARE HYDRAULIKKRÄNE

P. 287

ELEVATORI E TRANSPALLET
ELEVATORS AND TRANSPALLETS
ELEVATEURS ET TRANSPALLETTES
HUBWAGEN UND PALETTENHUBWAGEN

P. 293

CURVATUBI
PIPE BENDING MACHINES
CINTREUSES
ROHRBIEGEMASCHINEN

P. 299

POMPE E CILINDRI IDRAULICI PER APPLICAZIONI INDUSTRIALI
HYDRAULIC PUMPS AND CYLINDERS FOR INDUSTRIAL SOLUTIONS
POMPES ET VERINS HYDRAULIQUES : SOLUTIONS POUR L'INDUSTRIE
PUMPEN UND ZYLINDER FÜR INDUSTRIELLE ANWENDUNGEN

P. 311

PRESSE IDRAULICHE
HYDRAULIC PRESSES
PRESSES HYDRAULIQUES
HYDRAULISCHE PRESSEN

P. 341

ATTREZZI ECOLOGICI
ENVIRONMENTAL EQUIPMENT
OUTILS ECOLOGIQUES
ENTSORGUNGSGERÄTE

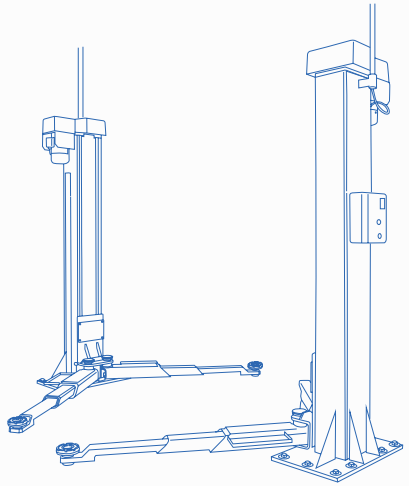

PONTI SOLLEVATORI ELETTROMECCANICI A 2 COLONNE

ELECTROMECHANICAL 2-POST LIFTS
PONTS ELEVATEURS A 2 COLONNES ELECTROMECANIQUES
ELEKTROMECHANISCHE 2-SÄULEN HEBEBÜHNEN

Made in Italy

TRASMISSIONE A CATENA
CHAIN DRIVE
TRANSMISSION PAR CHAINE
KRAFTÜBERTRAGUNG

PONTI SOLLEVATORI ELETTROMECCANICI A 2 COLONNE

ELECTROMECHANICAL 2-POST LIFTS

TRACCIATO TECNICO COSTRUTTIVO

• Funzionamento elettromeccanico.
• Sollevamento a mezzo viti trapezoidali rullate, in acciaio ad alta resistenza, a passo fine per rendere autofrenanti i carrelli.
• Carrelli a scorrimento interno, completamente protetti.
• Chiocciole portanti in materiale speciale, onde ridurre al minimo la lubrificazione.
• Chiocciole di sicurezza autoprotette.
• Quattro rulli di scorrimento per ogni singolo carrello più quattro pattini registrabili garantiscono una perfetta aderenza e scorrevolezza.
• Trasmissione di moto tra le viti a mezzo catena con protezione elettrica antiallungamento, per garantire silenziosità operativa e maggior elasticità.
• Motore elettrico sovradimensionato con protezione termica.
• Impianto elettrico a circuito chiuso, con comandi e fine corsa a bassa tensione, funzionamento “uomo presente”.
• Verniciatura a polvere epossidica.
• Struttura completamente premontata.
• Pompetta di ingrassaggio in dotazione.
• Tasselli di ancoraggio al suolo in dotazione.

TECHNICAL AND STRUCTURAL LAY-OUT

• Electromechanical operating.
• Lifting through trapezoidal turning screws, made of high resistance steel with fine pitch so that trolleys may become self-braking.
• Completely protected internal sliding trolleys.
• Load-bearing nuts from a special material, to minimise lubrification.
• Self-protected safety nuts.
• Monocoque body column structure.
• Four sliding rollers for each trolley, plus four adjustable guide-shoes guarantee a perfect adhesion and flowability.
• Movement transmission between screws through a chain with electric antislowing protection, in order to guarantee an operating silentness and a higher elasticity.
• Over-sized electric motor with thermic overload protection.
• Closed-course electrical system, with low-voltage drives and endstrokes, “man standing-by” operating.
• Epoxy powder painting.
• Completely pre-assembled frame.
• Equipped with greasing pump.
• Equipped with anchor small blocks.

PONTS ELEVATEURS A 2 COLONNES ELECTROMECANIQUES

ELEKTROMECHANISCHE 2-SÄULEN HEBEBÜHNEN

RELEVÉ TECHNIQUE

• Fonctionnement électromécanique.
• Levage par vis trapézoïdales comprimées, en acier haute résistance. Pas de vis fin pour des chariots auto-freinants.
• Chariots internes coulissants entièrement protégés.
• Ecrous portants en matériel spécial, qui réduit au minimum le graissage.
• Ecrous de sécurité autoprotégés.
• Structure colonne en monocoque.
• Quatre roulements coulissants permettent la course de chaque chariot et quatre patins réglables en garantissent une parfaite adhésion et la mobilité.
• Transmission par chaîne dotée de protection électrique anti-relâchement pour un entraînement souple et silencieux.
• Moteur électrique surdimensionné avec protection thermique.
• Installation électrique à circuit fermé, commandes et fins de courses basse tension, commandes de type “homme mort”.
• Peinture époxy.
• Structure entièrement assemblée en usine.
• Poire de graissage fournie.
• Chevilles d’ancrage au sol fournies.

TECHNISCHE UND KONSTRUKTIVE ANGABEN

• Elektromechanischer Betrieb.
• Hub erfolgt mittels Trapezgewinde-Spindeln aus Spezialstahl; Abbremsen der Hubschlitten durch selbsthemmende Spindelgewinde.
• Völlig geschützte innenliegende Führungen.
• Tragmuttern aus speziellen Materiel, um die Schmierung auf ein Minimum zu reduzieren.
• Selbstsichernde Folgemutter.
• Äußerst stabile Konstruktion.
• 4 kugelgelagerte Rollen an jedem Hubschlitten in Verbindung mit 4 justierbaren Gleitlagern garantieren einen perfekte Sitz und bestes Gleitvermögen.
• Die Kraftübertragung zwischen den Spindeln erfolgt durch eine Kette mit elektrischer Kettenspannungs-Überwachung um leiseste Funktion bei höchster Elastizität zu gewährleisten.
• Elektrische Anlage entsprechend den EEC-Normen, “Stand-by-Sicherung”.
• Epoxid-Pulverbeschichtung.
• Säulen werksseitig vormontiert.
• Ausgestattet mit Fettschmierung.
• Ausgestattet mit schmaler Grundplatte.

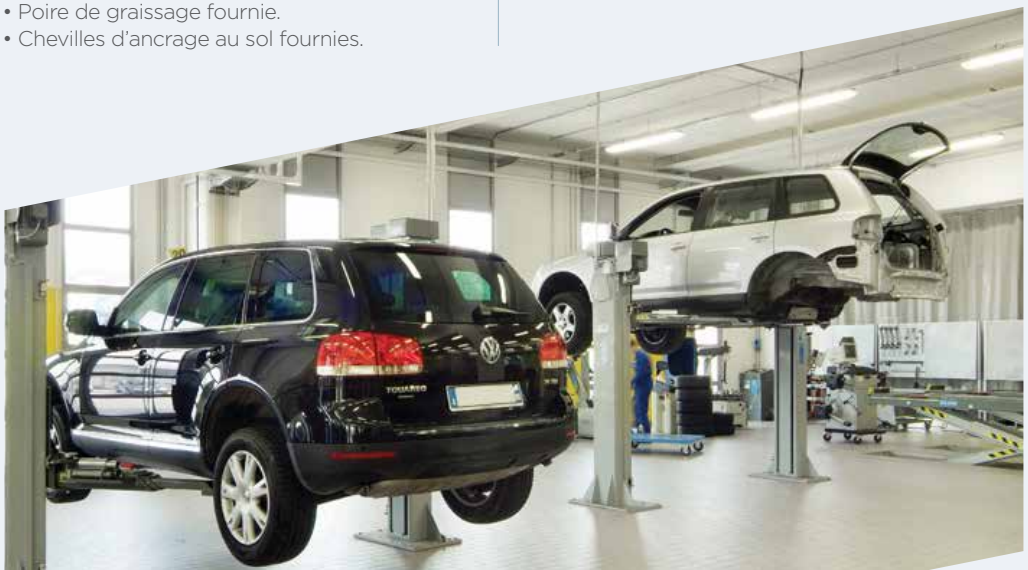

ART. 199/T • 199/U

2800 3200 KG

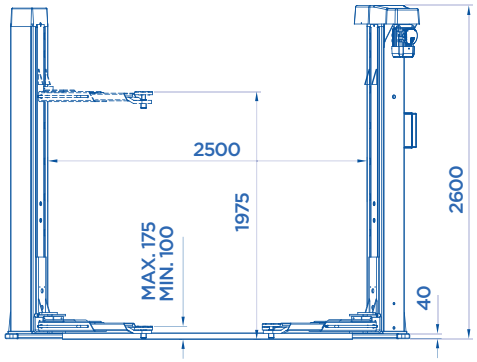

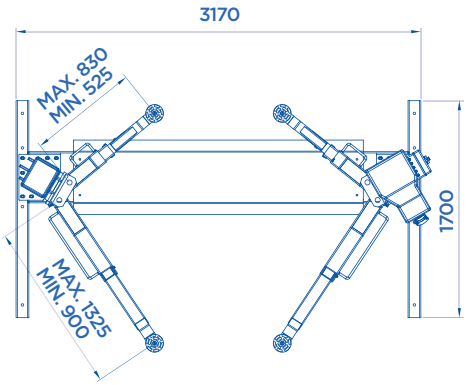

OPTIONAL Pag. 023

ART.			Motore trifase Three-phase motor Moteur triphasé Netzspannung	KG
199/T	2800 Kg	2,6 KW	400V • 50HZ	750
199/U	3200 Kg	3,3 KW	400V • 50HZ	775

Potenza motore • Motor power • Puissance moteur • Motorleistung

ART. 199/TE • 199/UE

2800 3200 KG

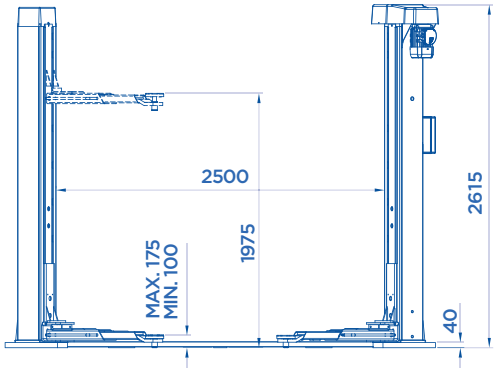

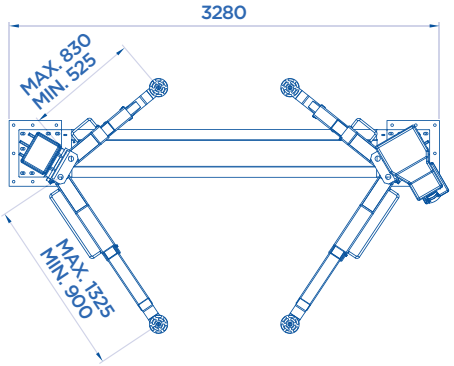

OPTIONAL Pag. 023

ART.			Motore trifase Three-phase motor Moteur triphasé Netzspannung	KG
199/TE	2800 Kg	2,6 KW	400V • 50HZ	730
199/UE	3200 Kg	3,3 KW	400V • 50HZ	755

Potenza motore • Motor power • Puissance moteur • Motorleistung

ART. 199/DELTA

S M

3500 KG

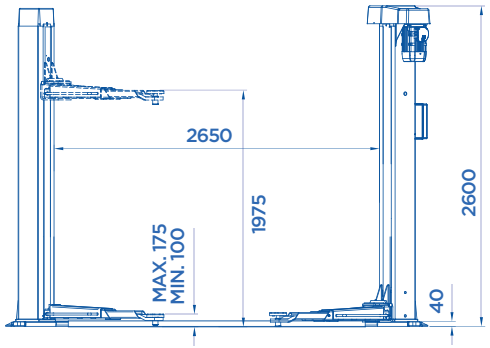

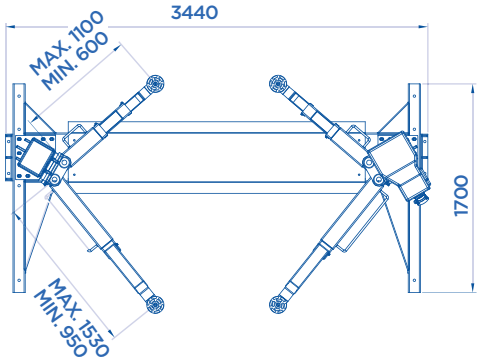

OPTIONAL Pag. 023

ART.			Motore trifase Three-phase motor Moteur triphasé Netzspannung	KG
199/DELTA	3500 Kg	4 KW	400V • 50HZ	850

Potenza motore • Motor power • Puissance moteur • Motorleistung

ART. 199/BETA

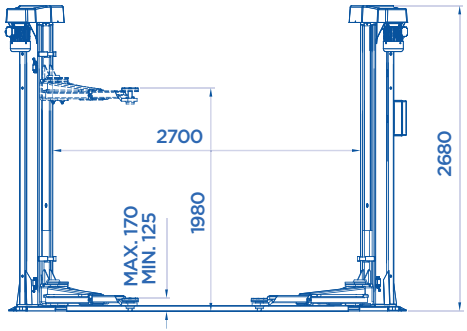

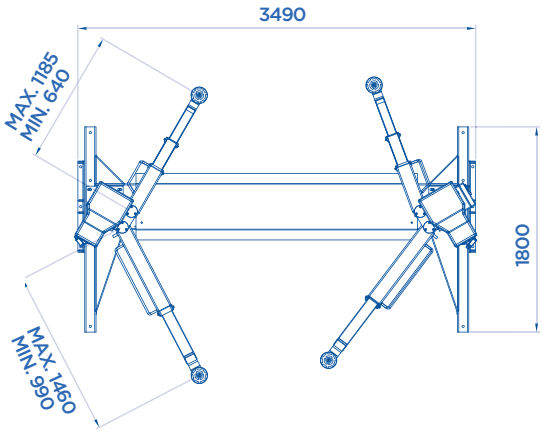

4000 KG

* **OPTIONAL**

ART. 373
SET DI PROLUNGHE

Pair of extensions
Paire de rallonges
2 Verlängerungen

MAX

600 Kg X 2

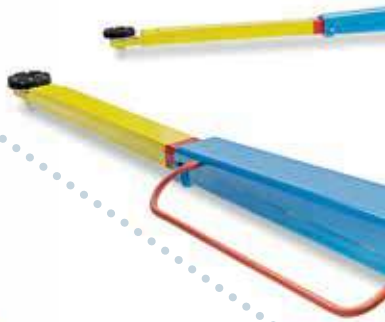

OPTIONAL Pag. 023

ART.			Motore trifase Three-phase motor Moteur triphasé Netzspannung	KG
199/BETA	4000 Kg	2,6+2,6 KW	400V • 50HZ	950

Potenza motore • Motor power • Puissance moteur • Motorleistung

PONTI SOLLEVATORI ELETTROMECCANICI A 2 COLONNE

ELECTROMECHANICAL 2-POST LIFTS

TRACCIATO TECNICO COSTRUTTIVO

- Funzionamento elettromeccanico.
- Sollevamento a mezzo viti trapezoidali rullate, in acciaio ad alta resistenza, a passo fine per rendere autofrenanti i carrelli.
- Carrelli a scorrimento interno, completamente protetti.
- Chiocciole portanti in materiale speciale, onde ridurre al minimo la lubrificazione.
- Chiocciole di sicurezza autoprotette.
- Struttura colonna monoscocca.
- Quattro rulli di scorrimento per ogni singolo carrello più quattro pattini registrabili garantiscono una perfetta aderenza e scorrevolezza.
- **Sincronizzazione tra i due carrelli controllata da dispositivo elettronico che comanda il riallineamento dopo una differenza superiore ai 15 mm.**
- Motore elettrico sovradimensionato con protezione termica.
- Impianto elettrico a circuito chiuso, con comandi e fine corsa a bassa tensione, funzionamento "uomo presente".
- Verniciatura a polvere epossidica.
- Struttura completamente premontata.
- Pompetta di ingrassaggio in dotazione.
- Tasselli di ancoraggio al suolo in dotazione.

TECHNICAL AND STRUCTURAL LAY-OUT

- Electromechanical operating.
- Lifting through trapezoidal turning screws, made of high resistance steel with fine pitch so that trolleys may become self-braking.
- Completely protected internal sliding trolleys.
- Load-bearing nuts from a special material, to minimise lubrification.
- Self-protected safety nuts.
- Monocoque body column structure.
- Four sliding rollers for each trolley, plus four adjustable guide-shoes guarantee a perfect adhesion and flowability.
- **Synchronization between the two trolleys regulated by electronic device which controls the re-alignment after a difference of more than 15 mm.**
- Over-sized electric motor with thermic protection.
- Closed-course electrical system, with low-voltage drives and endstrokes, "man standing-by" operating.
- Epoxy powder painting.
- Completely pre-assembled frame.
- Equipped with greasing pump.
- Equipped with anchor small blocks.

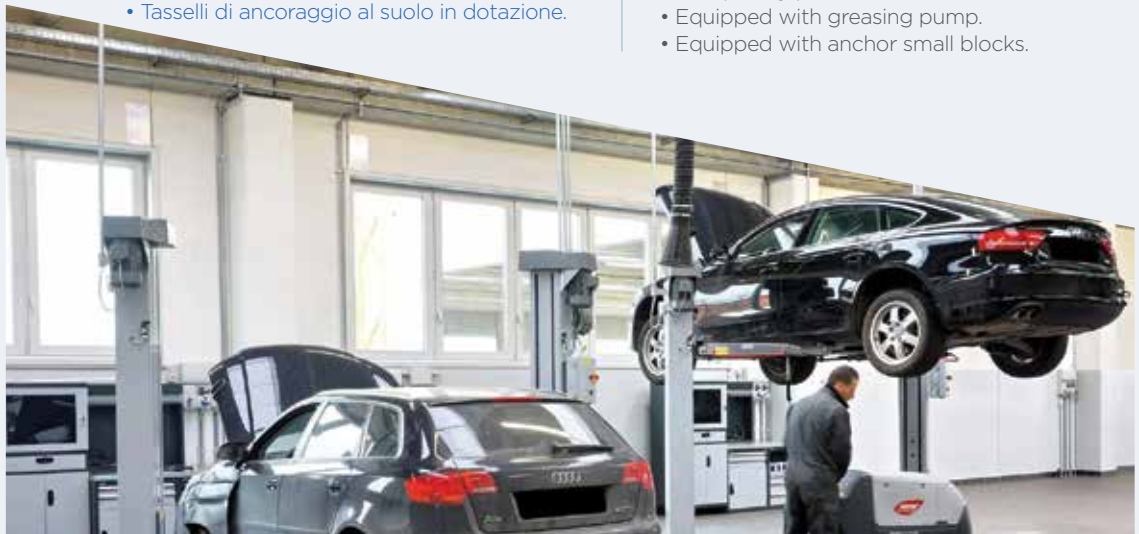

PONTS ELEVATEURS A 2 COLONNES ELECTROMECANIQUES

ELEKTROMECHANISCHE 2-SÄULEN HEBEBÜHNEN

RELEVÉ TECHNIQUE

• Fonctionnement électromécanique.
• Levage par vis trapézoïdales comprimées, en acier haute résistance. Pas de vis fin pour des chariots auto-freinants.
• Chariots internes coulissants entièrement protégés.
• Ecrous portants en matériel spécial, qui réduit au minimum le graissage.
• Ecrous de sécurité autoprotégés.
• Structure colonne en monocoque.
• Quatre roulements coulissants permettent la course de chaque chariot et quatre patins réglables en garantissent une parfaite adhésion et la mobilité.
• Synchronisme supervisé par un dispositif électronique qui ordonne le réalignement dès que le décalage des chariots dépasse 15 mm.
• Moteur électrique surdimensionné avec protection thermique.
• Installation électrique à circuit fermé, commandes et fins de courses basse tension, commandes de type “homme mort”.
• Peinture époxy.
• Structure entièrement assemblée en usine.
• Poire de graissage fournie.
• Chevilles d’ancrage au sol fournies.

TECHNISCHE UND KONSTRUKTIVE ANGABEN

• Elektromechanischer Betrieb.
• Hub erfolgt mittels Trapezgewinde-Spindeln aus Spezialstahl; Abbremsen der Hubschlitten durch selbsthemmende Spindelgewinde.
• Völlig geschützte innenliegende Führungen.
• Tragmuttern aus speziellen Materiel, um die Schmierung auf ein Minimumnzu reduzieren.
• Selbstsichernde Folgemutter.
• Äußerst stabile Konstruktion.
• 4 kugelgelagerte Rollen an jedem Hubschlitten in Verbindung mit 4 justierbaren Gleitlagern garantieren einen perfekte Sitz und bestes Gleitvermögen.
• Die Synchronisation der 2 Hubschlitten wird von einer elektronischen Vorrichtung überwacht und automatisch reguliert, wenn der Höhenunterschied mehr als 15 mm beträgt.
• Elektrische Anlage entsprechend den EEC-Normen, “Stand-by-Sicherung”.
• Epoxid-Pulverbeschichtung.
• Säulen werksseitig vormontiert.
• Ausgestattet mit Fettschmierung.
• Ausgestattet mit schmaler Grundplatte.

ART. 199/R

S M L

5500 KG

HEAVY DUTY

ART. 199/R

ART. 199/RL

S M L XL

TRACCIATO TECNICO COSTRUTTIVO

- Chiocciola portante in bronzo abbinata ad una seconda chiocciola di sicurezza di pari altezza, autoprotetta da sicurezza elettrica.
- Carrelli a scorrimento interno, completamente protetti.
- Guide di scorrimento in acciaio trafilato pieno ad alta resistenza.
- **Sei ruote di grosso diametro in acciaio ad alta resistenza per ogni carrello, garantiscono una perfetta aderenza e scorrevolezza.**
- Lubrificazione delle viti assicurata da un sistema montato direttamente sulla chiocciola portante.
- Sincronizzazione tra i due carrelli controllata da dispositivo elettronico che comanda il riallineamento dopo una differenza superiore ai 15 mm.
- Tasselli di ancoraggio al suolo in dotazione.

TECHNICAL AND STRUCTURAL LAY-OUT

- Bronze bearing nut together with a second safety nut of the same height, selfprotected by electric safety.
- Completely protected internal sliding trolleys.
- Slides in full drawn solid steel at high resistance.
- **Six wheels with big diameter and in high-resistance steel for each trolley guarantee a perfect adhesion an flowability.**
- Lubrification of the screws assured by a device mounted directly on the bearing nut.
- Synchronization between the two trolleys regulated by electronic device which controls the re-alignment after a difference of more than 15 mm.
- Equipped with anchor small blocks.

RELEVÉ TECHNIQUE

- Ecrou porteur en bronze couplé à un second écrou de sécurité autoprotégé par sécurité électrique.
- Chariots internes coulissants entièrement protégés.
- Guides coulissants en acier trempé plein haute résistance.
- **Chariots montés sur 6 roues de grand diamètre en acier haute résistance pour une adhérence et un déplacement parfait.**
- Lubrification des vis assurée par un dispositif monté directement sur les écrous porteurs.
- Synchronisme supervisé par un dispositif électronique qui ordonne le réalignement dès que le décalage des chariots dépasse 15 mm.
- Chevilles d'ancrage au sol fournies.

TECHNISCHE UND KONSTRUKTIVE ANGABEN

- Zwei gleich hohe Tragmuttern aus Lagerbronze, einmal in Funktion als Sicherheitsmutter. Elektrische Sicherheitsabschaltung bei Tragmutterschaden.
- Völlig geschützte innenliegende Führungen.
- Gleitbahnen aus gehärtetem, hochfestem Stahl.
- **6 Räder mit großem Durchmesser und aus hochfestem Stahl gefertigt, garantieren eine gute Haftung sowie hervorragende Laufeigenschaften.**
- Die Schmierung der Muttern erfolgt durch eine spezielle, direkt auf der Tragmutter angebrachte, Schmierungsvorrichtung.
- Die Synchronisation der 2 Hubschlitten wird von einer elektronischen Vorrichtung überwacht und automatisch reguliert, wenn der Höhenunterschied mehr als 15 mm. beträgt.
- Ausgestattet mit schmaler Grundplatte.

CE Made in Italy

ART. 199/R

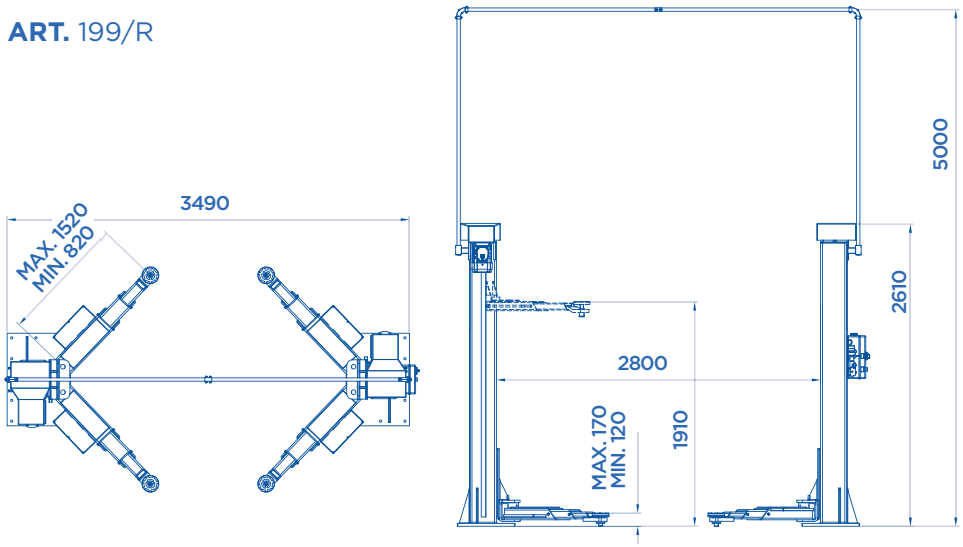

ART. 199/RL

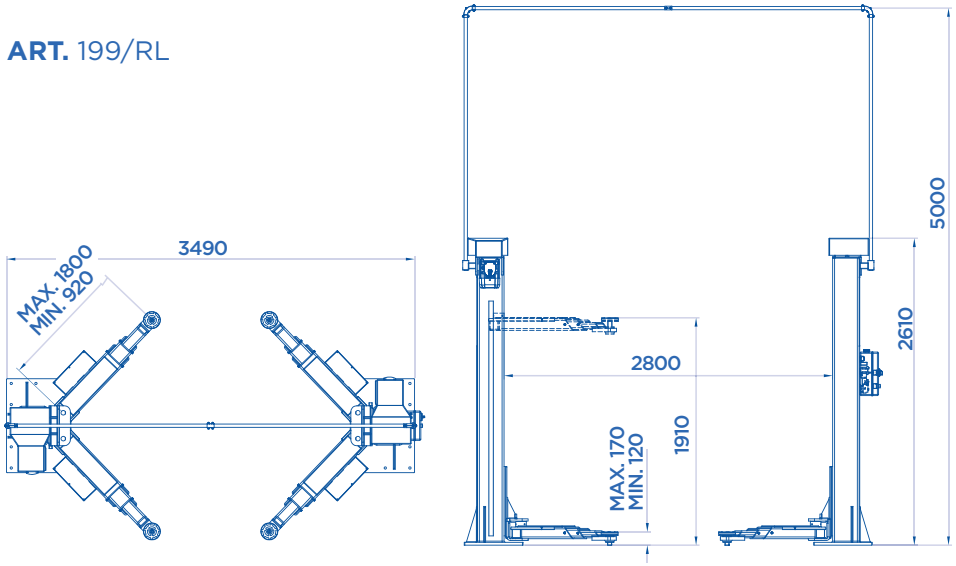

OPTIONAL Pag. 023

ART.			Motore trifase Three-phase motor Moteur triphasé Netzspannung	KG
199/R	5500 Kg	3,3+3,3 KW	400V • 50HZ	1270

Potenza motore • Motor power • Puissance moteur • Motorleistung

OPTIONAL Pag. 023

ART.			Motore trifase Three-phase motor Moteur triphasé Netzspannung	KG
199/RL	5500 Kg	3,3+3,3 KW	400V • 50HZ	1300

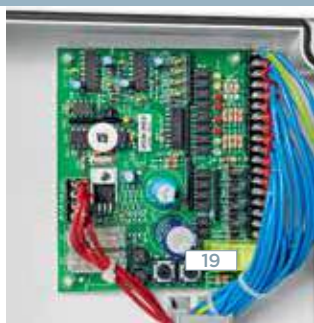

ART. 199/DK • 199/GK

2800 3200 KG

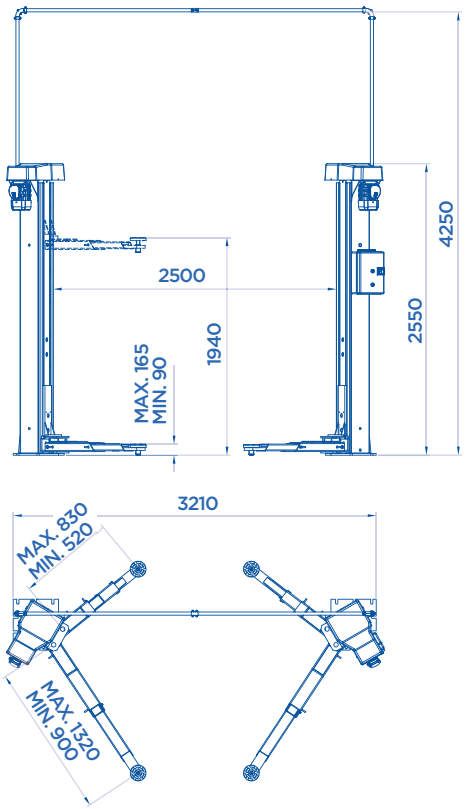

OPTIONAL Pag. 023

ART.			Motore trifase Three-phase motor Moteur triphasé Netzspannung	KG
199/DK	2800 Kg	1,5+1,5 KW	400V • 50HZ	720
199/GK	3200 Kg	2+2 KW	400V • 50HZ	760

Potenza motore • Motor power • Puissance moteur • Motorleistung

ART. 199/GAMMA

S M

3500 KG

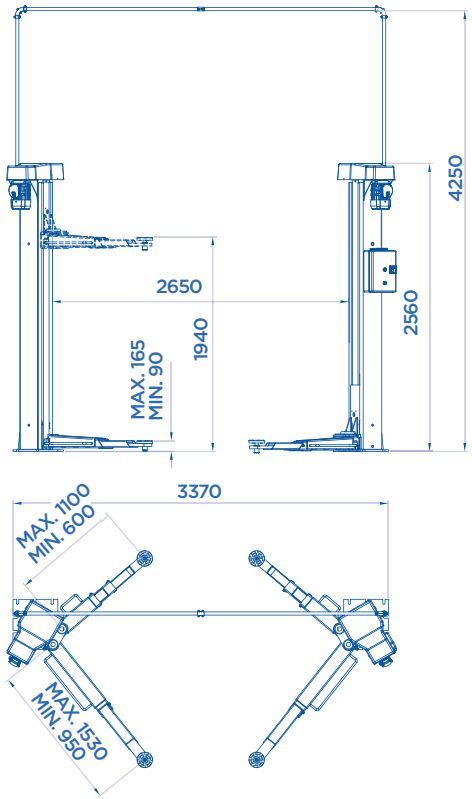

CE Made in Italy

EN1493

OPTIONAL Pag. 023

ART.			Motore trifase Three-phase motor Moteur triphasé Netzspannung	KG
199/GAMMA	3500 Kg	2,6+2,6 KW	400V • 50HZ	820

Potenza motore • Motor power • Puissance moteur • Motorleistung

ART. 199/ALFA

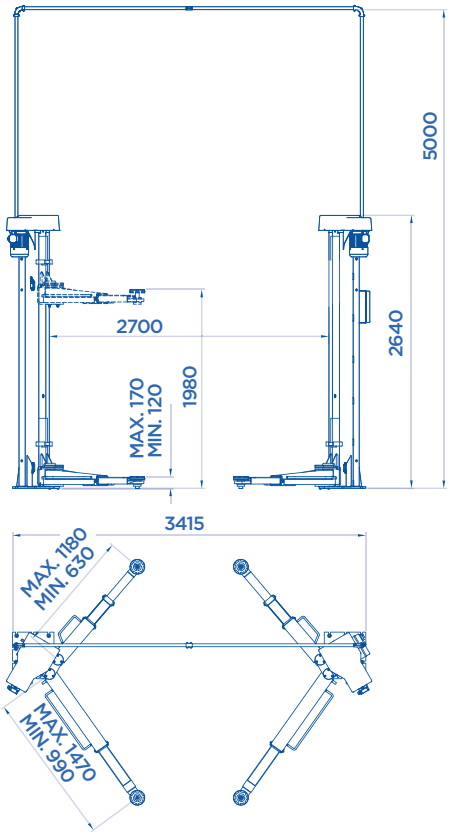

4000 KG

* **+ OPTIONAL**

ART. 373
SET DI PROLUNGHE

Pair of extensions
Paire de rallonges
2 Verlängerungen

600 Kg X 2

OPTIONAL Pag. 023

ART.			Motore trifase Three-phase motor Moteur triphasé Netzspannung	KG
199/ALFA	4000 Kg	2,6+2,6 KW	400V • 50HZ	850

Potenza motore • Motor power • Puissance moteur • Motorleistung

ACCESSORI EXTRA DOTAZIONE

EXTRA EQUIPMENT • ACCESSOIRES EN OPTION • EXTRA ZUBEHÖR

KIT X4

ADATTATORI

Adaptors
Adaptateurs
Adapter

ART.	mm	199/T • 199/U 199/TE • 199/UE 199/DELTA	199/DK • 199/GK 199/GAMMA
370	250	✓	✓
370/A	380	✓	✓
370/B	65	✓	✓
370/C	45	✓	✓

ART. 370

ART. 370/A

ART. 370/B

ART. 370/C

KIT X4

ADATTATORI

Adaptors
Adaptateurs
Adapter

ART.	199/BETA	199/ALFA 199/R • 199/RL
A199/R	✓	✓
B199/R	✓	✓
C199/R	✓	✓

ART. A199/R

ART. B199/R

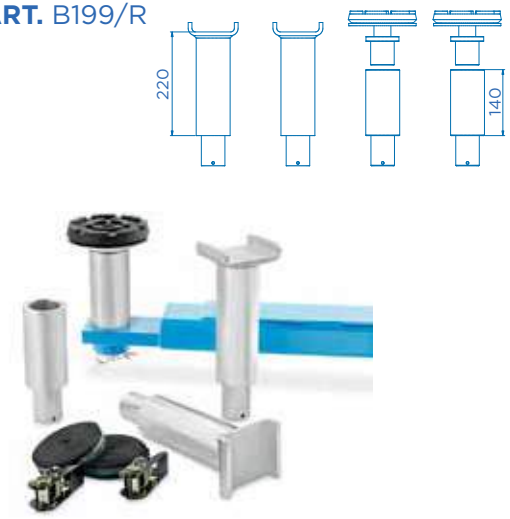

ART. C199/R

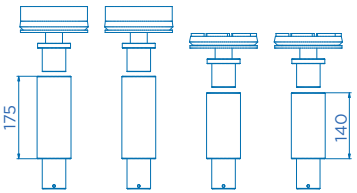

ACCESSORI EXTRA DOTAZIONE

EXTRA EQUIPMENT • ACCESSOIRES EN OPTION • EXTRA ZUBEHÖR

ART. 371
DUE COPPIE DI CAVALLETTI PER ASSETTO RUOTE PER PONTE SOLLEVATORE A DUE COLONNE. UNA DELLE DUE COPPIE HA I PIANI MOBILI DI REGOLAZIONE

Two pairs of wheel alignement stands for two post lifts. One is equipped with adjustment movable planes

Deux paires de chevalets pour la géométrie des roues sur pont 2 colonnes, dont une fournie avec plateaux mobiles de réglage

2 Paar fahrbare Unterstellböcke zur Achsvermessung für 2-Säulen Hebebühnen; davon 2 Stück mitDrehtellern ausgestattet

ART. 373
SET DI PROLUNGHE

Pair of extensions

Paire de rallonges

2 Verlängerungen

L

ART.	MAX	199/BETA 199/ALFA
373	600 Kg X 2	✓

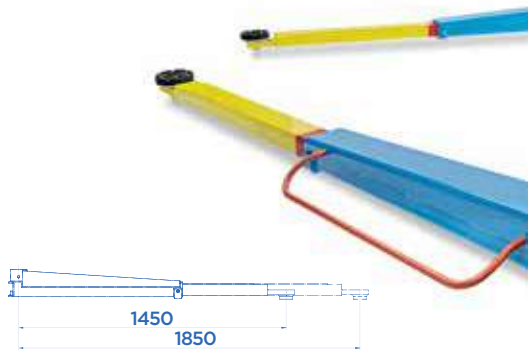

ART. 372
TAMPONE A REGOLAZIONE RAPIDA

Fast adjustable pad

Tampon à reglage rapide

Pufferhalterung mit Schnelleinstellung

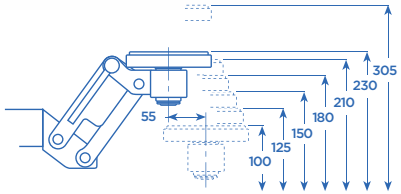

✓ **ART.** 199/T • 199/U • 199/TE • 199/UE • 199/DELTA

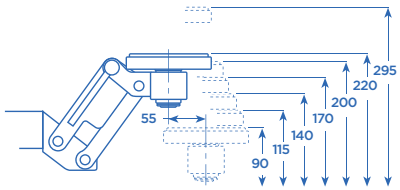

✓ **ART.** 199/DK • 199/GK • 199/GAMMA

- Diverse posizioni stabili ad aggancio automatico.
- Tampone regolabile a vite a doppia sfilata.
- Una facilità di utilizzo, regolazione e posizionamento.

- Different stable positions for automatic coupling.
- Double stage screw adjustable pads.
- Easy to use, adjust and position.

- Différentes positions stables à accrochage automatique.
- Tampon réglable à vis à double étage.
- La facilité d'utilisation, de réglage, et de positionnement.

- Verschiedene feste Positionen mit automati scher Aufnahme.
- Puffer mit Schraubeinstel lung und mit doppeltem Lauf.
- Die Einfachheit im Gebrauch, der Einstellung und Positionierung.

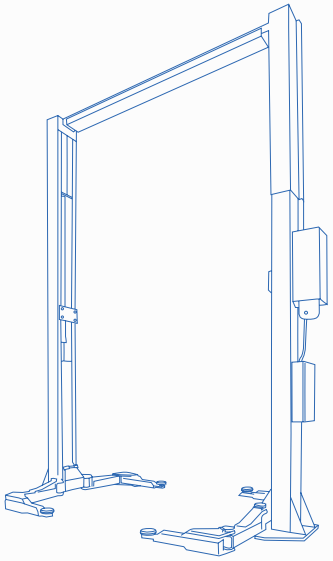

PONTI SOLLEVATORI ELETTROIDRAULICI A 2 COLONNE

ELECTROHYDRAULIC 2-POST LIFTS
PONTS ELEVATEURS A 2 COLONNES ELECTROHYDRAULIQUES
ELEKTROHYDRAULISCHE 2-SÄULEN HEBEBÜHNEN

Made in Italy

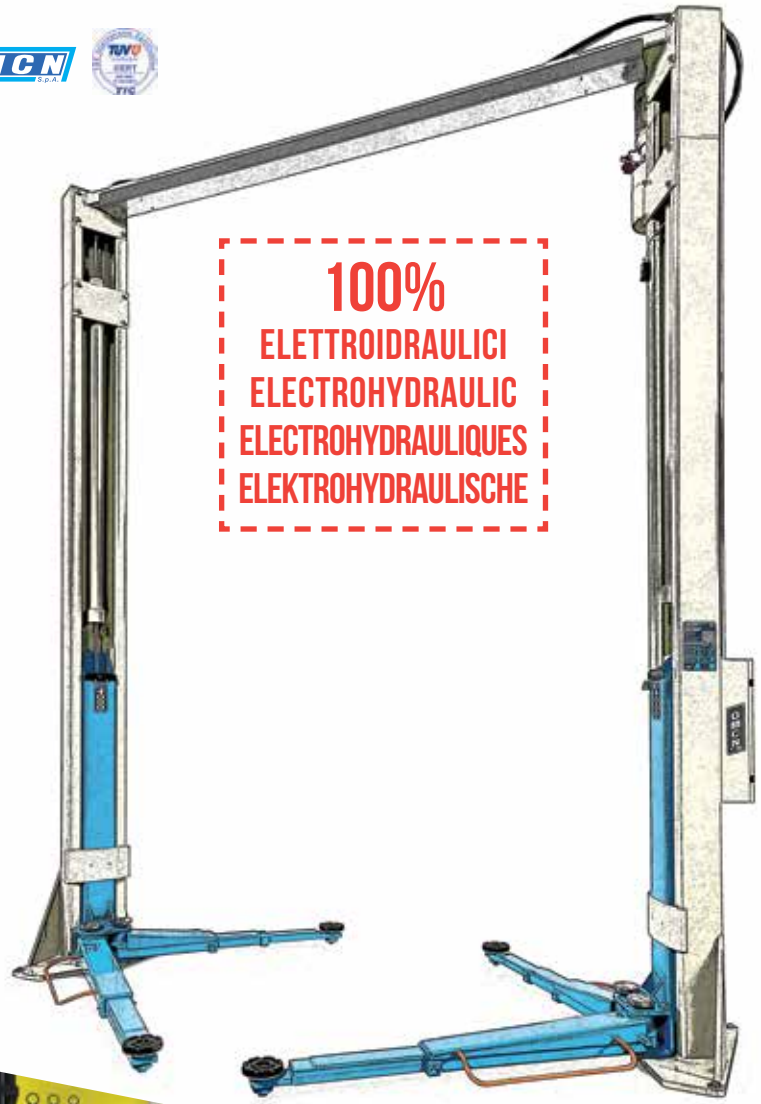

PONTI SOLLEVATORI ELETTROIDRAULICI A 2 COLONNE

ELECTROHYDRAULIC 2-POST LIFTS

TRACCIATO TECNICO COSTRUTTIVO

- Funzionamento elettroidraulico.
- **Interventi di manutenzione ridotti al minimo grazie alla lunga durata dei componenti del sollevatore ed alla totale assenza di funi, catene, carrucole, cuscinetti, viti e chiocciole.**
- Allineamento e sincronismo dei due carrelli, indipendentemente dalla ripartizione del carico.
- Appoggi meccanici di sicurezza ad inserimento automatico.
- Valvole di sicurezza inserite direttamente nei cilindri.
- Dispositivo di sicurezza in presenza di ostacoli, durante la fase di discesa.
- Controllo compensato della velocità.
- Valvola di protezione contro i sovraccarichi.
- Protezione salvapiedi e dispositivo bloccaggio bracci automatico.
- Comandi "uomo presente" in bassa tensione 24 V.
- Dispositivo anticollisione veicolo sulla traversa superiore.
- Verniciatura a polvere epossidica.
- Tasselli di ancoraggio al suolo in dotazione.
- Olio per circuito idraulico in dotazione.

TECHNICAL AND STRUCTURAL LAY-OUT

- Electrohydraulic functionning.
- **Maintenance interventions reduced to the minimum thanks to the long life of the lift's components and the total absence of cables, chains, pulleys, bearings, screws and lead nuts.**
- Alignment and synchronism of the two saddles independently of the load distribution.
- Mechanical safety supports with automatic connection.
- Safety valves mounted directly into the cylinders.
- Safety device in presence of obstructions during the descent phase.
- Speed compensated control.
- Overload valve.
- Feet protection and automatic arm locking device.
- Low voltage 24 V "man standing-by" controls.
- Vehicle anti-collision device on the upper crosspiece.
- Epoxy powder painting.
- Equipped with anchor small blocks.
- Delivered with oil for the hydraulic circuit.

PONTS ELEVATEURS A 2 COLONNES ELECTROHYDRAULIQUES

ELEKTROHYDRAULISCHE 2-SÄULEN HEBEBÜHNEN

RELEVÉ TECHNIQUE

• Fonctionnement électrohydraulique.
• Entretien réduit au minimum grâce à la longévité des composants de l'élévateur et à l'absence totale de câble, chaînes, poulies, roulements, vis et écrous.
• Alignement et synchronisme des deux chariots indépendamment de la répartition de charge.
• Appuis mécaniques de sécurité à branchement automatique.
• Soupapes de sécurité intégrées aux cylindres.
• Dispositif de sécurité en présence d'obstacles pendant la phase de descente.
• Contrôle compensé de la vitesse.
• Vanne de protection contre les surcharges.
• Protège-pieds et dispositif automatique de blocage des bras.
• Commandes de type "homme mort" basse tension 24 V.
• Dispositif anticollision du véhicule sur la traverse supérieure.
• Peinture époxy.
• Chevilles d'ancrage au sol fournies.
• Livrés avec l'huile pour le circuit hydraulique.

TECHNISCHE UND KONSTRUKTIVE ANGABEN

• Elektrohydraulischer Antrieb.
• Die Wartung wurde auf ein Minimum reduziert wegen Verwendung sehr hochwertiger Bauteile sowie dem völligen Fehlen mechanischer Bauteile wie Seilen, Ketten, Lagern und Tragmuttern.
• Anpassung und Synchronisation der Hubschlitten, unabhängig von der Verteilung der Ladung.
• Automatisches Einrasten der mechanischen Sicherheitsvorrichtung.
• Im Zylinder eingebaute Sicherheitsventile.
• Senkabschaltung beim Auflaufen auf ein Hindernis.
• Überwachung der Hub-/Senkgeschwindigkeit.
• Überlastventil.
• Fußschutz und automatische Tragarmarretierung.
• Totmann-Steuerung (Niederpassung).
• Ausgestattet mit einer Sicherheitsabschaltung an der oberen Travese.
• Epoxid-Pulverlackierung.
• Ausgestattet mit schmaler Grundplatte.
• Wird mit Öl für die hydraulische Schaltung geliefert.

ART. 199/YC

3200 KG

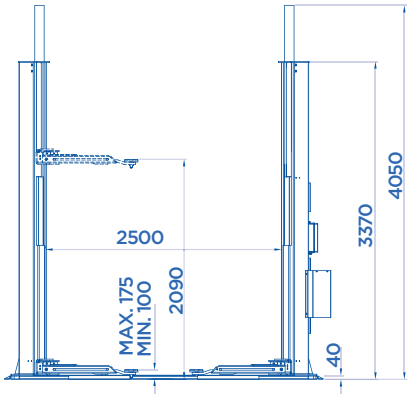

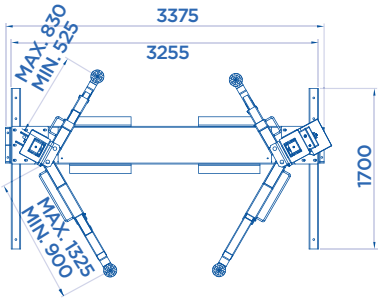

OPTIONAL Pag. 032

ART.			Motore trifase Three-phase motor Moteur triphasé Netzspannung	KG
199/YC	3200 Kg	2,2 KW	400V • 50HZ	790

Potenza motore • Motor power • Puissance moteur • Motorleistung

ART. 199/YL

3200 KG

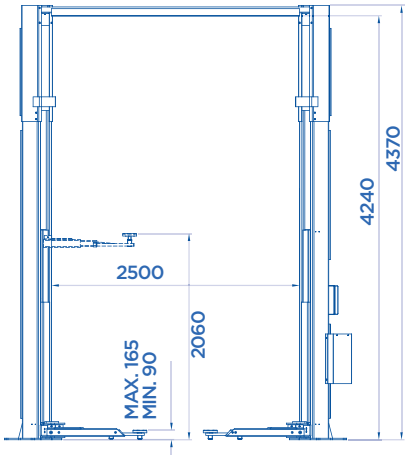

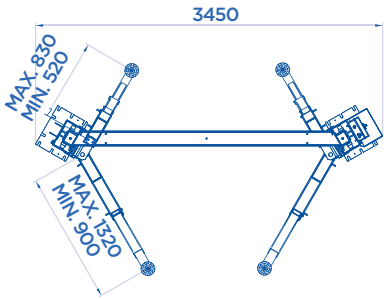

CE Made in Italy

EN1493

OPTIONAL Pag. 032

ART.			Motore trifase Three-phase motor Moteur triphasé Netzspannung	KG
199/YL	3200 Kg	2,2 KW	400V • 50HZ	770

Potenza motore • Motor power • Puissance moteur • Motorleistung

ART. 199/V • 199/W

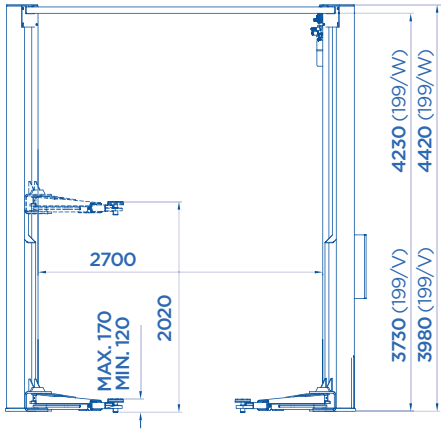

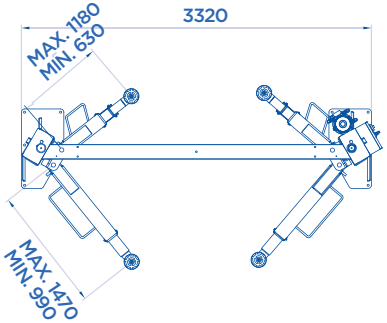

* **+ OPTIONAL**

ART. 373
SET DI PROLUNGHE

Pair of extensions
Paire de rallonges
2 Verlängerungen

600 Kg X 2

OPTIONAL Pag. 032

ART.			Motore trifase Three-phase motor Moteur triphasé Netzspannung	KG
199/V	4000 Kg	2,2 KW	400V • 50HZ	1270
199/W	4000 Kg	2,2 KW	400V • 50HZ	1370

Potenza motore • Motor power • Puissance moteur • Motorleistung

ART. 199/WL

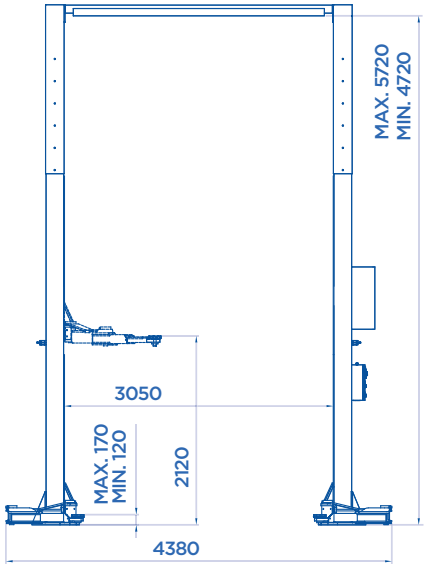

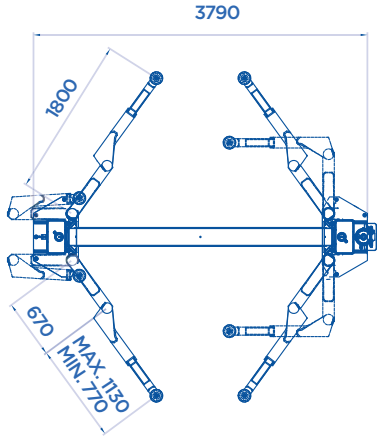

Made in Italy

EN1493

8000 KG

HEAVY DUTY

OPTIONAL Pag. 032

ART.			Motore trifase Three-phase motor Moteur triphasé Netzspannung	KG
199/WL	8000 Kg	3,3 KW	400V • 50HZ	1850

Potenza motore • Motor power • Puissance moteur • Motorleistung

ACCESSORI EXTRA DOTAZIONE

EXTRA EQUIPMENT • ACCESSOIRES EN OPTION • EXTRA ZUBEHÖR

KIT X4

ADATTATORI

Adaptors
Adaptateurs
Adapter

ART.	mm	199/YC 199/YL
370	250	✓
370/A	380	✓
370/B	65	✓
370/C	45	✓

ART. 370

ART. 370/A

ART. 370/B

ART. 370/C

KIT X4

ADATTATORI

Adaptors
Adaptateurs
Adapter

ART.	199/V 199/W 199/WL
A199/R	✓
B199/R	✓
C199/R	✓

ART. A199/R

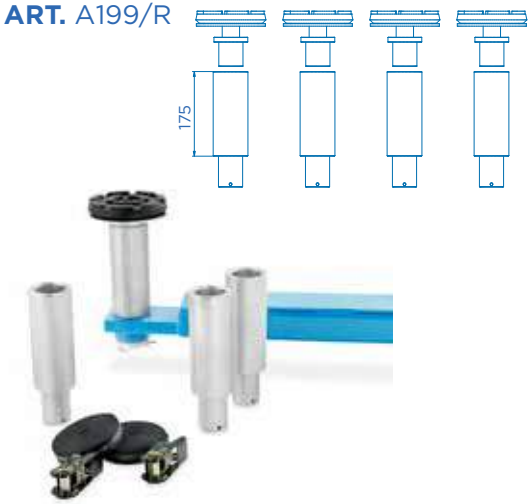

ART. B199/R

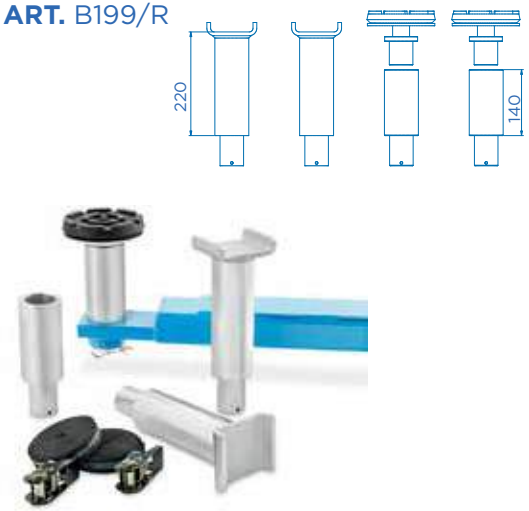

ART. C199/R

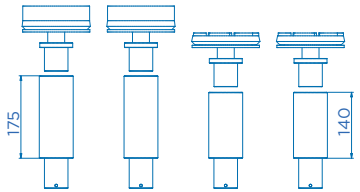

ACCESSORI EXTRA DOTAZIONE

EXTRA EQUIPMENT • ACCESSOIRES EN OPTION • EXTRA ZUBEHÖR

ART. 371
DUE COPPIE DI CAVALLETTI PER ASSETTO RUOTE PER PONTE SOLLEVATORE A DUE COLONNE. UNA DELLE DUE COPPIE HA I PIANI MOBILI DI REGOLAZIONE

Two pairs of wheel alignement stands for two post lifts. One is equipped with adjustment movable planes

Deux paires de chevalets pour la géométrie des roues sur pont 2 colonnes, dont une fournie avec plateaux mobiles de réglage

2 Paar fahrbare Unterstellböcke zur Achsvermessung für 2-Säulen Hebebühnen; davon 2 Stück mitDrehtellern ausgestattet

ART. 373
SET DI PROLUNGHE

Pair of extensions

Paire de rallonges

2 Verlängerungen

L

ART.	MAX	199/V 199/W
373	600 Kg X 2	✓

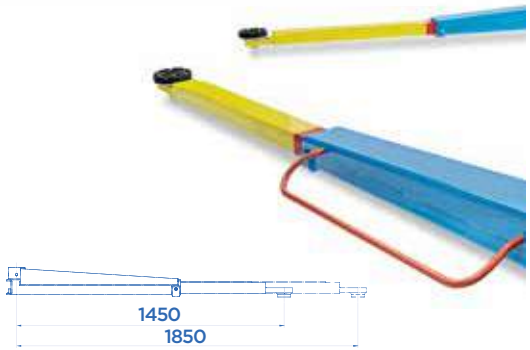

ART. 372
TAMPONE A REGOLAZIONE RAPIDA

Fast adjustable pad

Tampon à reglage rapide

Pufferhalterung mit Schnelleinstellung

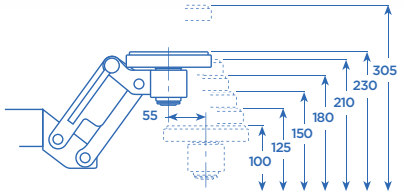

✓ ART. 199/YC

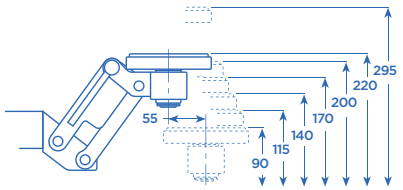

✓ ART. 199/YL

- Diverse posizioni stabili ad aggancio automatico.
- Tampone regolabile a vite a doppia sfilata.
- Una facilità di utilizzo, regolazione e posizionamento.

- Different stable positions for automatic coupling.
- Double stage screw adjustable pads.
- Easy to use, adjust and position.

- Différentes positions stables à accrochage automatique.
- Tampon réglable à vis à double étage.
- La facilité d'utilisation, de réglage, et de positionnement.

- Verschiedene feste Positionen mit automati scher Aufnahme.
- Puffer mit Schraubeinstel lung und mit doppeltem Lauf.
- Die Einfachheit im Gebrauch, der Einstellung und Positionierung.

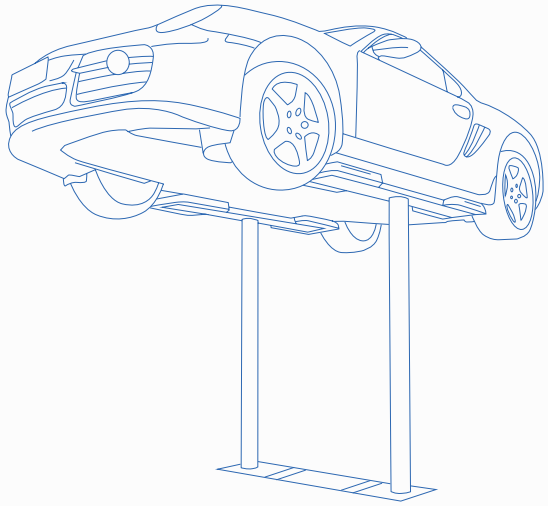

PONTI SOLLEVATORI ELETTROIDRAULICI A CILINDRI INTERRATI

HYDRAULIC 2-RAM INGROUND LIFTS
PONTS ELEVATEURS ENCASTRES A VERINS HYDRAULIQUES
HYDRAULISCHE 2-ZYLINDER UNTERFLUR STEMPEL-BÜHNEN

Made in Italy

PONTI SOLLEVATORI ELETTROIDRAULICI A CILINDRI INTERRATI

HYDRAULIC 2-RAM INGROUND LIFTS

TRACCIATO TECNICO COSTRUTTIVO

- Comandi di funzionamento ad azione mantenuta.
- Circuito di comando e sicurezze elettriche in bassa tensione 24 V.
- Dispositivo acustico e comando a due mani nell'ultima fase di discesa.
- Connessione meccanica per la sincronizzazione dei cilindri, garanzia di livellamento pedane indipendentemente dalla ripartizione del carico.
- Valvole di sicurezza per controllo velocità di discesa e sovraccarico.
- **Valvole pneumatiche che permettono la discesa in emergenza.**
- Protezione contro le perdite di fluido garantita da valvole di non ritorno.
- Garanzia di rapido posizionamento del veicolo sul sollevatore grazie alla minima altezza da terra di 65 mm. (Art. 2002).
- Pedane a lunghezza regolabile dotate di dispositivo di bloccaggio (Art. 2002).
- Pedane a larghezza regolabile garanzia di presa di veicoli a diversa carreggiata (Art. 2002).
- Bracci di sollevamento dotati di tamponi regolabili in altezza (Art. 2005).
- Aumento della sicurezza sul posto di lavoro grazie al minimo ingombro del sollevatore.
- **Completi di cassaforma per incasso elettrosaldata, rinforzata e a tenuta stagna.**

TECHNICAL AND STRUCTURAL LAY-OUT

- "Man standing-by" controls.
- Electrical control system and safeties in low tension 24 V.
- Sound device and two hand control during the last descent phase.
- Mechanical connection for the synchronization of the cylinders, assured levelling of the footboards whatever the distribution of the weight is.
- Safety valves for the descent speed control and for the overload.
- **Pneumatic valves which allow the emergency descent.**
- Protection against the fluid leak assured by nonreturn valves.
- A sure fast placement of the vehicle on the lift thanks to the minimum height from the floor of 65 mm. (Art. 2002).
- Length adjustable footboards equipped with locking device (Art. 2002).
- Width adjustable footboards which assure the lifting of vehicles of different width (Art. 2002).
- Lifting arms c/w height-adjustment rubber pads (Art. 2005).
- Increase of the safety on the working place thanks to the minimum volume of the lift.
- **Equipped with electrowelded, reinforced and watertight formwork.**

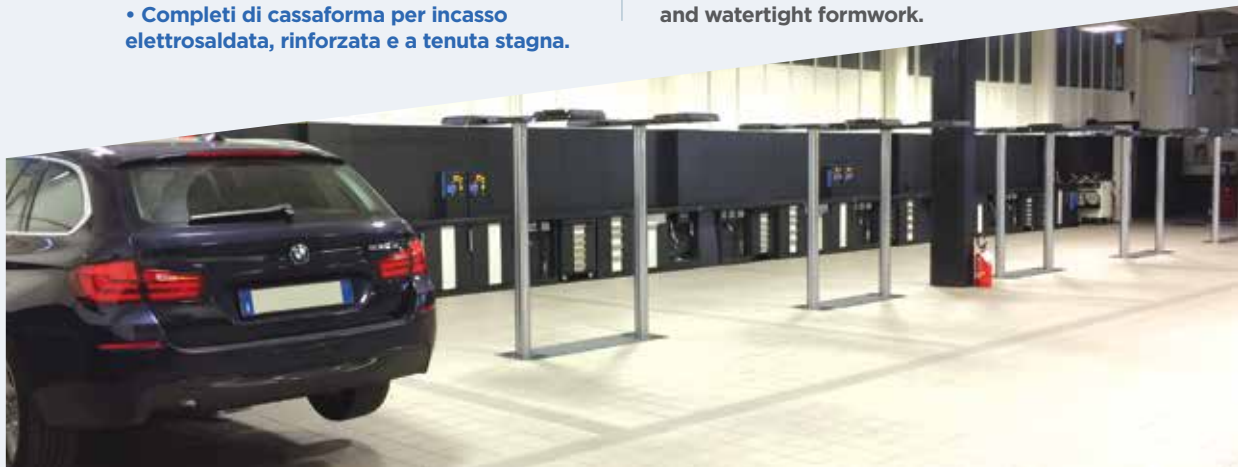

PONTS ELEVATEURS ENCASTRES A VERINS HYDRAULIQUES

HYDRAULISCHE 2-ZYLINDER UNTERFLUR STEMPEL-BÜHNEN

RELEVÉ TECHNIQUE

• Commande de type “homme mort”.
• Circuit de commande et dispositifs électriques de sécurité en basse tension 24 V.
• Dispositif sonore et commande à deux mains dans la dernière phase de descente.
• Connexion mécanique pour la synchronisation des vérins: synchronisation garantie indépendamment de la répartition de charge.
• Soupape de sécurité pour contrôle vitesse de descente et surcharge.
• Vannes pneumatiques pour permettre la descente en urgence.
• Protection contre les pertes de fluide par soupape anti-retour.
• Positionnement rapide du véhicule sur l’élévateur grâce à une hauteur de terre de 65 mm. (Art. 2002).
• Chemins de roulement à longueur réglable avec dispositif de blocage (Art. 2002).
• Chemins de roulement à largeur réglable pour le levage de différents empattements de véhicules.
• Bras de levage avec tampons réglables en hauteur (Art. 2005).
• Plus grande sécurité sur le lieu de travail grâce à un encombrement minimum.
• Avec caisson électro-soudé, étanche et renforcé.

TECHNISCHE UND KONSTRUKTIVE ANGABEN

• Totmann-Steuerung.
• Elektrische Systemsteuerung und Sicherheitsvorrichtung bei niedrigen 24 V.
• Akustisches Warnsignal und 2-Hand-Steuerung, während der letzten Absenk-Phase.
• Mechanische Verbindung für die Synchronisierung der Zylinder, sicheres synchronisieren der Aufnahmeschienen, unabhängig von der Verteilung des Gewichts.
• Sicherheitsventile für die Absenk-Geschwindigkeit und für Überladung.
• Pneumatische Ventile für Notablass.
• Schutz vor Flüssigkeitsaustritt auf Grund von Rückschlagventilen.
• Ein sicheres und schnelles Platzieren von Fahrzeugen auf der Bühne dank geringer Bauhöhe von 65 mm. (Art. 2002).
• In Längsrichtung einstellbare Aufnahmeschiene ausgestattet mit Feststellvorrichtung (Art. 2002).
• In breite einstellbare Aufnahmeschienen, welche das Heben von Fahrzeugen von unterschiedlichen Breiten ermöglicht (Art. 2002).
• Hebearme mit höhenverstellbare Gummiauflagen (Art. 2005).
• Verbesserung der Arbeitsplatz-Sicherheit wegen der geringen Größe der Hebebühne.
• Mit verstärktem, wasserdichtem und elektro- schweißtem Rahmen für versenkbare Ausführung.

ART. 2002

SOLLEVATORE ELETTROIDRAULICO A CILINDRI INTERRATI DOTATO DI PEDANE REGOLABILI IN LUNGHEZZA A CARREGGIATA VARIABILE

Electrohydraulic 2-ram inground lift equipped with adjustable footboards both in length and in width

Elévateur encastré à 2 vérins électrohydraulique doté de chemins de roulements réglables en longueur et sur différents empattements

Elektro-hydraulische Unterflur Stempelbühne mit in Länge-und Breite verschiebbaren Aufnahmeschienen

ART.			Motore trifase Three-phase motor Moteur triphasé Netzspannung	KG
2002	3500 Kg	3 KW	400V • 50HZ	1130

Potenza motore • Motor power • Puissance moteur • Motorleistung

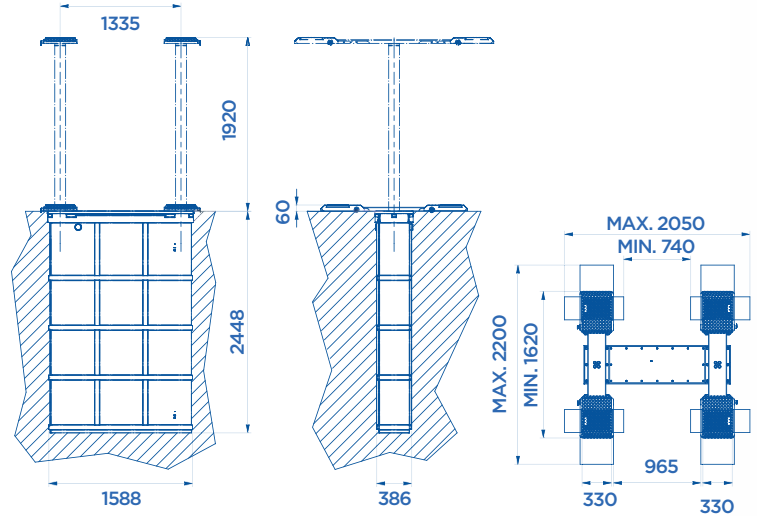

ART. 2005
SOLLEVATORE ELETTROIDRAULICO A CILINDRI INTERRATI DOTATO DI BRACCI REGOLABILI

Electrohydraulic 2-ram inground lift equipped with adjustable arms

Elévateur encastré à 2 vérins électrohydraulique à bras réglables

Elektro-hydraulische Unterflur Stempelbühne mit 4-2-Fach Teleskop-Hebearmen

ART.			Motore trifase Three-phase motor Moteur triphasé Netzspannung	KG
2005	3500 Kg	3 KW	400V • 50HZ	1140

Potenza motore • Motor power • Puissance moteur • Motorleistung

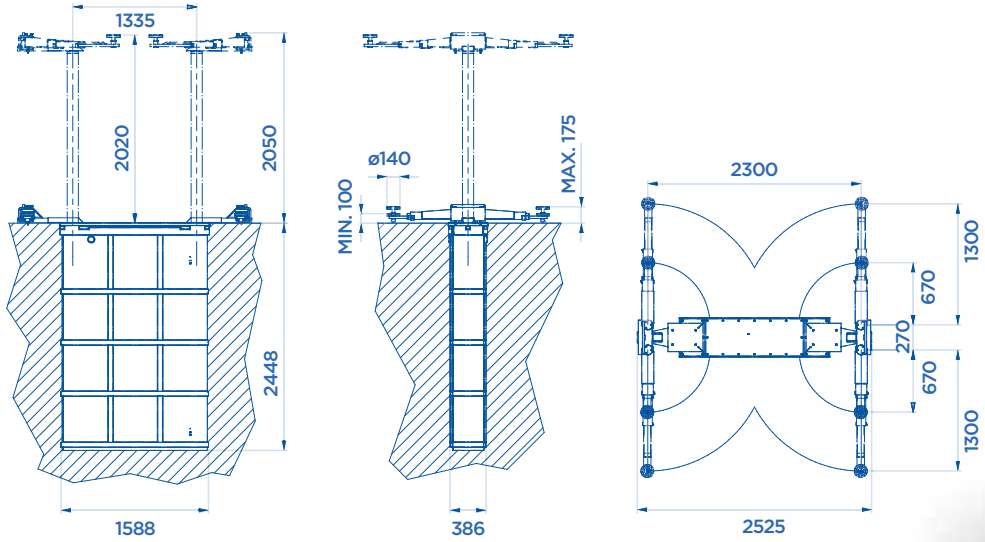

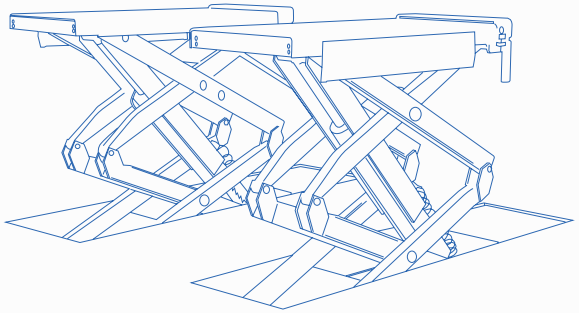

PONTI SOLLEVATORI ELETTROIDRAULICI A DOPPIA FORBICE

ELECTROHYDRAULIC TWIN-SCISSOR LIFTS
PONTS ELEVATEURS A DOUBLE CISEAUX ELECTROHYDRAULIQUES
ELEKTROHYDRAULISCHE DOPPEL-SCHEREN-HEBEBÜHNEN

Made in Italy

PONTI SOLLEVATORI ELETTROIDRAULICI A DOPPIA FORBICE

ELECTROHYDRAULIC TWIN-SCISSOR LIFTS

TRACCIATO TECNICO COSTRUTTIVO

• Comandi “uomo presente” - Tensione ausiliaria 24 V.
• Sicurezze meccaniche di stazionamento e paracadute su ognuno dei due pistoni.
• Parallelismo idraulico ed allineamento sincrono delle pedane indipendentemente dalla ripartizione del carico.
• Valvole di sicurezza per il controllo velocità di discesa, del sovraccarico e delle rotture accidentali tubi di alimentazione.
• Pedane a lunghezza regolabile per un corretto stazionamento di ogni tipo di vettura.
• Valvola manuale di discesa in caso di assenza di energia elettrica.
• Dispositivo acustico e comando a due mani nell’ultima fase di discesa.
• Perni con boccole di bronzo autolubrificanti.
• Nella posizione di completo rientro, il pavimento risulta completamente libero.
• Nessuna sporgenza in posizione rientrata.
• Dispositivo automatico con elettrovalvole per allineamento delle pedane.
• **Pompa manuale per sblocco sicurezze e valvola d’apertura, sempre manuale, per la discesa del sollevatore in caso di assenza di energia elettrica** (Art. 705 - 705/M).
• Olio per circuito idraulico in dotazione.
• Tasselli di ancoraggio al suolo in dotazione.

TECHNICAL AND STRUCTURAL LAY-OUT

• “man standing-by” controls - Auxiliary tension 24 V.
• Mechanical standing safeties and a parachute on both pistons.
• Hydraulic parallelism and synchronized alignment of the platforms independently from the load distribution.
• Safety-valves to check descent speed, overload and accidental breakage of feeding pipes.
• Adjustable length platforms for a correct standing of any kind of vehicle.
• Manual descent valve in case of power failure.
• Sound device and two hand control during the last descent phase.
• Self-lubricating pins in bronze bushes.
• In total re-entry position, the floor looks completely free.
• No protrusion in the re-entry position.
• Automatic device with electro-valve for the platforms alignment.
• **Manual pump for the release of the safeties and of the opening-valve, still manual, for the descent of the hoist in case of electric energy lack** (Art. 705 - 705/M).
• Delivered with oil for the hydraulic circuit.
• Equipped with anchor small blocks.

PONTS ELEVATEURS A DOUBLE CISEAUX ELECTROHYDRAULIQUES

ELEKTROHYDRAULISCHE DOPPEL-SCHEREN-HEBEBÜHNEN

RELEVÉ TECHNIQUE

• Commande de type “homme mort” Tension auxiliaire 24 V.
• Sécurité mécanique à chaque stade de levage, et parachute sur chaque piston.
• Parallélisme hydraulique et alignement synchronisé des plateformes de levage indépendamment de la répartition de charges.
• Soupapes de sécurité pour le contrôle de la vitesse de descente, de surcharge et de rupture accidentelle des tuyaux d’alimentation.
• Plateformes de levage à longueur réglable pour chaque type de voiture.
• Vanne manuelle de descente, en cas de coupure de courant.
• Dispositif sonore et commande à deux mains dans la dernière phase de descente.
• Bagues en bronze autolubrifiantes.
• En position repliée, ce modèle permet de disposer d’une surface au sol entièrement dégagée, libre de tout obstacle.
• En position repliée, le sol est complètement dégagé.
• Dispositif automatique avec électrovanne pour alignement des chemins de roulement.
• **Pompe manuelle pour débloquer les sécurités et valve d’ouverture, toujours manuelle, pour la descente de l’élevateur en cas de coupure de courant** (Art. 705 - 705/M).
• Livrés avec l’huile pour le circuit hydraulique.
• Chevilles d’ancrage au sol fournies.

TECHNISCHE UND KONSTRUKTIVE ANGABEN

• “Stan-by Steuerung”. Steuerspannung 24 V.
• Mechanische Stützvorrichtung und Absenkschutz an beiden Kolben.
• Perfekte hydraulische Gleichlaufregelung, d.h. synchronisierte (aufeinander abgestimmte) Ausrichtung der Fahrschienen unabhängig von der Lastverteilung.
• Sicherheitsventile zur Kontrolle der Absenkgeschwindigkeit, als Überlastungsschutz, und zur Überwachung der Druckleitungen.
• In der Länge justierbare Fahrschienen sorgen für einen sicheren und festen Stand eines jeden Fahrzeugtyps.
• Manuelles Absenken im Falle eines Stromausfalls möglich.
• Akustisches Signal und 2-Hand-Steuerung während der letzten Absenkphase.
• Selbstschmierende Bolzen in Bronze-Buchsen.
• In komplett abgesenktem Zustand, ist der Werkstattraum - dank des Fehlens von Vorsprüngen - vollständig frei.
• Automatische Steuerung des Fahrschienengleichlaufs mit Elektroventil.
• **Im Falle eines Stromausfalls kann die Bühne von Hand mittels einer Pumpe, die die Sicherheitsvorkehrungen und das Öffnungsventil entriegelt, abgelassen werden** (Art. 705 - 705/M).
• Wird mit Öl für die hydraulische Schaltung geliefert.
• Ausgestattet mit schmaler Grundplatte.

3000
3500
KG

ART. 705

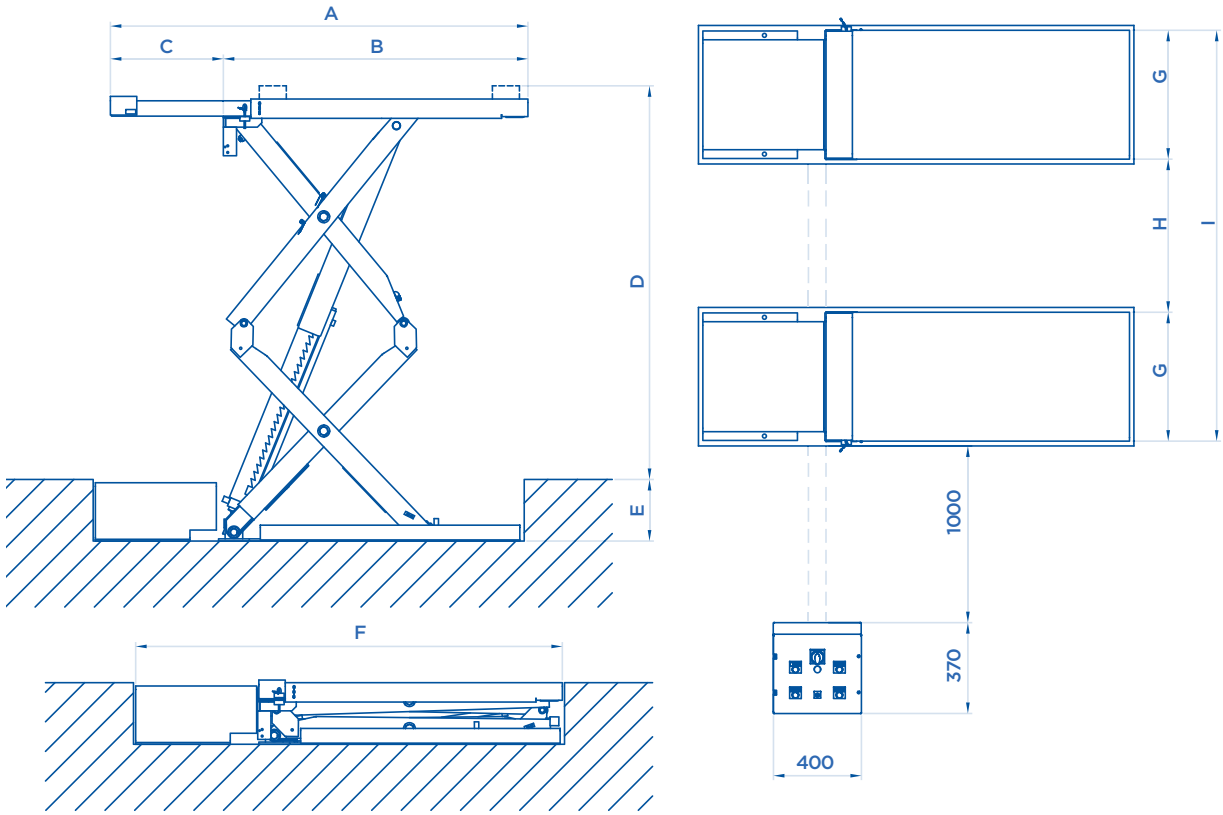

OPTIONAL Pag. 058

ART.			Motore trifase Three-phase motor Moteur triphasé Netzspannung	A mm	B mm	C mm	D mm	E mm	F mm	G mm	H mm	I mm	KG
703	3000 Kg	3,3 KW	400V • 50HZ	1755	1385	370	1800	270	1785	520	800	1840	910
703/A	3000 Kg	3,3 KW	400V • 50HZ	1900	1385	515	1800	270	1955	520	800	1840	950
705	3500 Kg	3,3 KW	400V • 50HZ	1900	1385	515	1800	280	1955	590	800	1980	1000
705/M	3500 Kg	3,3 KW	400V • 50HZ	2100	1585	515	1800	280	2155	590	800	1980	1050

Potenza motore • Motor power
Puissance moteur • Motorleistung

4000 KG

HEAVY DUTY

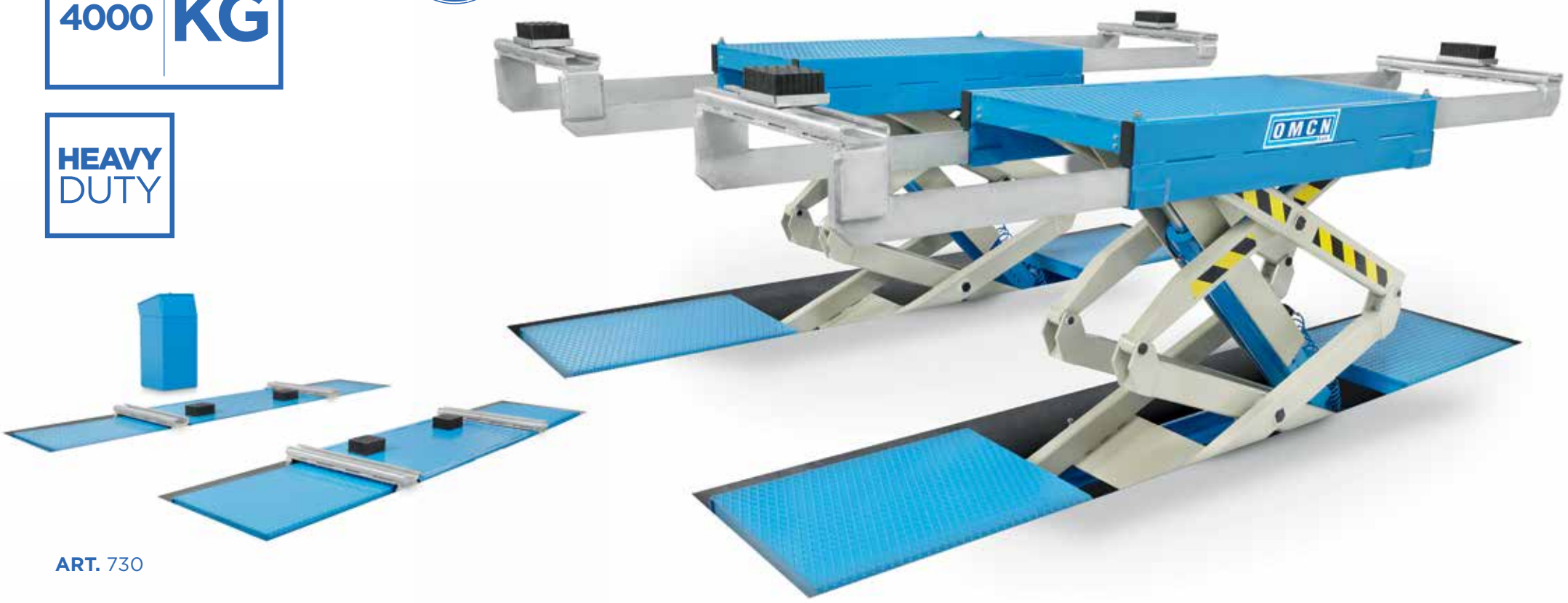

ART. 730

TRACCIATO TECNICO COSTRUTTIVO

• Sicurezze meccaniche di stazionamento e paracadute su ognuno dei due pistoni.
• Valvole di sicurezza per il controllo velocità di discesa, del sovraccarico e delle rotture accidentali tubi di alimentazione.
• Dotato di doppie prolunghe anteriori e posteriori per poter sollevare sia piccole vetture che veicoli commerciali a passo lungo.
• Perni con boccole di bronzo autolubrificanti.
• Dispositivo automatico con elettrovalvole per allineamento delle pedane.
• Pompa manuale per sblocco sicurezze e valvola d'apertura, sempre manuale, per la discesa del sollevatore in caso di assenza di energia elettrica.

TECHNICAL AND STRUCTURAL LAY-OUT

• Mechanical standing safeties and a parachute on both pistons.
• Safety-valves to check descent speed, overload and accidental breakage of feeding pipes.
• Equipped with front and rear extensions in order to lift both small cars and long commercial vehicles.
• Self-lubricating pins in bronze bushes.
• Automatic device with electro-valve for the platforms alignment.
• Manual pump for the release of the safeties and of the opening-valve, still manual, for the descent of the hoist in case of electric energy lack.

RELEVÉ TECHNIQUE

• Sécurité mécanique à chaque stade de levage, et parachute sur chaque piston.
• Soupapes de sécurité pour le contrôle de la vitesse de descente, de surcharge et de rupture accidentelle des tuyaux d'alimentation.
• Rallonges antérieures et postérieures capables de soulever de la petite utilitaire au fourgon extra-long.
• Bagues en bronze autolubrifiantes.
• Dispositif automatique avec électrovanne pour alignement des chemins de roulement.
• Pompe manuelle pour débloquer les sécurités et valve d'ouverture, toujours manuelle, pour la descente de l'élevateur en cas de coupure de courant.

TECHNISCHE UND KONSTRUKTIVE ANGABEN

• Mechanische Stützvorrichtung und Absenkschutz an beiden Kolben.
• Sicherheitsventile zur Kontrolle der Absenkgeschwindigkeit, als Überlastungsschutz, und zur Überwachung der Druckleitungen.
• Mit Doppel-Verlängerungen (vornhinten), welche das Heben von kleinen PKW bis zu langen Lieferwagen ermöglicht.
• Selbstschmierende Bolzen in Bronze-Buchsen.
• Automatische Steuerung des Fahrschienengleichlaufs mit Elektroventil.
• Im Falle eines Stromausfalls kann die Bühne von Hand mittels einer Pumpe, die die Sicherheitsvorkehrungen und das Öffnungsventil entriegelt, abgelassen werden.

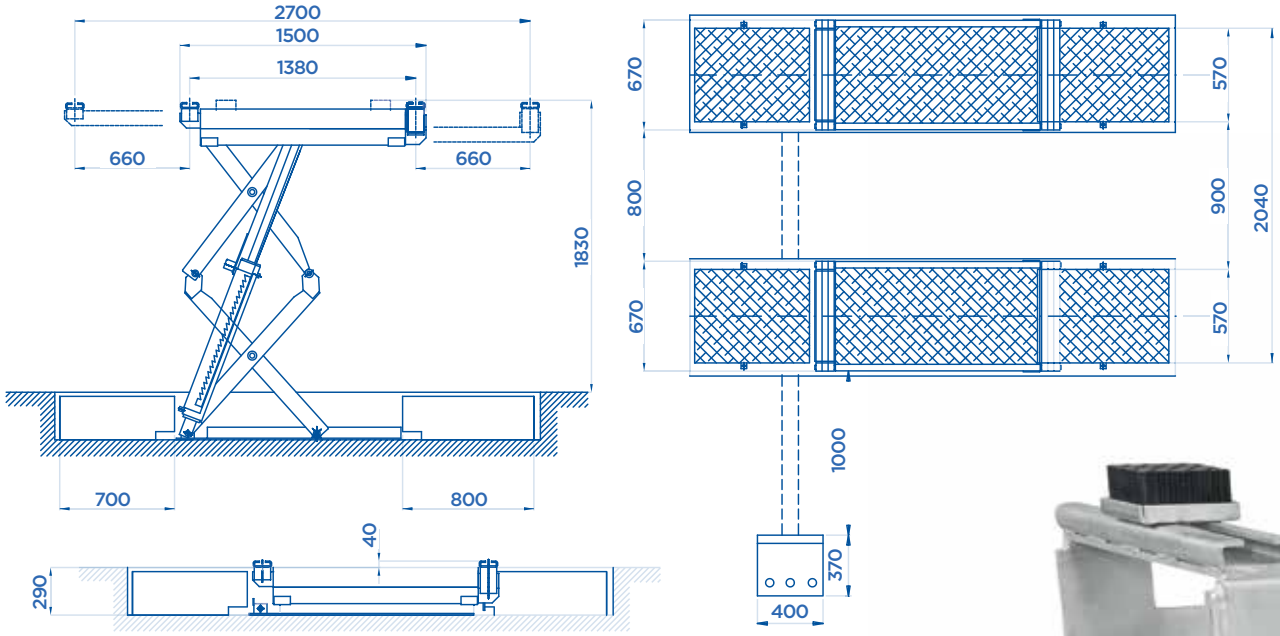

OPTIONAL Pag. 058

ART.			Motore trifase Three-phase motor Moteur triphasé Netzspannung	KG
730	4000 Kg	3,3 KW	400V • 50HZ	1200

Potenza motore • Motor power • Puissance moteur • Motorleistung

BASSO PROFILO
LOW PROFILE
PROFIL BAS
TIEFERGELEGTE

PONTI SOLLEVATORI ELETTROIDRAULICI A DOPPIA FORBICE

ELECTROHYDRAULIC TWIN-SCISSOR LIFTS

TRACCIATO TECNICO COSTRUTTIVO

• Sollevatori elettroidraulici a basso profilo; particolarmente indicati per il sollevamento di veicoli con carrozzeria ribassata senza necessità di realizzare le buche per l'incasso.
• Le doppie prolunghe sulla pedana permettono un rapido ed agevole posizionamento del veicolo.
• Pedane sincronizzate idraulicamente con dispositivo di controllo del livellamento.
• Staffa meccanica dentata di sicurezza (Art. 722 - 723).
• **Due pistoni per ogni pedana** (Art. 718 - 719).
• **Collegamento dell'aria non necessario** (Art. 718 - 719).
• Perni con boccole di bronzo autolubrificanti.
• Comandi a bassa tensione del tipo "uomo presente".
• Valvole di sicurezza e di blocco sul circuito idraulico, per il controllo della pressione e contro la rottura dei tubi.
• Velocità di discesa controllata con compensazione idraulica.
• Dispositivo acustico e comando a due mani nell'ultima fase di discesa.
• Olio per circuito idraulico in dotazione.
• Tasselli di ancoraggio al suolo in dotazione.

TECHNICAL AND STRUCTURAL LAY-OUT

• Low profile electrohydraulic hoists; particularly indicated to lift vehicles with lowered body without the need to make holes for the disappearing.
• The twin extensions on the platform allow a quick and easy positionning of the vehicle.
• Hydraulically synchronized platforms with levelling control device.
• Mechanical toothed safety bracket (Art. 722 - 723).
• **Two pistons for each platform** (Art. 718 - 719).
• **Air connection not required** (Art. 718 - 719).
• Self-lubricating pins in bronze bushes.
• "Man standing-by" low tension controls.
• Safety and lock valves on the hydraulic circuit for the check of the pressure and the pipes break.
• Controlled lowering speed with hydraulic compensation.
• Sound device and two hand control during the last descent phase.
• Delivered with oil for the hydraulic circuit.
• Equipped with anchor small blocks.

PONTS ELEVATEURS A DOUBLE CISEAUX ELECTROHYDRAULIQUES

ELEKTROHYDRAULISCHE DOPPEL-SCHEREN-HEBEBÜHNEN

RELEVÉ TECHNIQUE

• Ponts électro-hydrauliques surbaissés; particulièrement indiqués pour le levage de véhicules à bas de caisse extra bas. Evite d'en passer par le génie civil pour les fosses d'encastrement.
• Les doubles rallonges sur le chemin de roulement facilitent le positionnement du véhicule.
• Synchronisation hydraulique des chemins de roulement avec mise à niveau constante.
• Etrier mécanique denté de securité (Art. 722 - 723).
• **Deux verins pour chaque chemin de roulement** (Art. 718 - 719).
• **Connection de l'air inutile** (Art. 718 - 719).
• Bagues en bronze autolubrifiantes.
• Commandes basse tension de type "homme mort".
• Circuit hydraulique muni de soupape d'arrêt de sécurité pour contrôler la pression et éviter toute rupture de tuyau.
• Contrôle de la vitesse de descente par compensation hydraulique.
• Dispositif sonore et commande à deux mains dans la dernière phase de descente.
• Livrés avec l'huile pour le circuit hydraulique.
• Chevilles d'ancrage au sol fournies.

TECHNISCHE UND KONSTRUKTIVE ANGABEN

• Elektrohydraulische Hebebühnen mit flachem Profil; speziell geeignet, um Fahrzeuge mit tiefergelegter Karosserie anzuheben, ohne die Notwendigkeit von Aufnahmelöchern.
• Die doppelten Verlängerungen der Fahrschienen ermöglichen eine schnelle und leichte Positionierung des Fahrzeuges.
• Hydraulische Synchronisierung der Fahrschienen mit NivellierungsÜberwachungsvorrichtung.
• Mechanische sicherheitsraststange (Art. 722 - 723).
• **2 Kolben für jede Fahrschiene** (Art. 718 - 719).
• **Luftanschluß ist nicht erforderlich** (Art. 718 - 719).
• Selbstschmierende Bolzen in Bronze-Buchsen.
• Niederspannungs "Stand by-Steuerung".
• Sicherheits und Überdruckventile zur Überwachung der Hydraulikleitung.
• Überwachung der Absenkgeschwindigkeit durch Hydraulikausgleich.
• Akustisches Signal und 2-Hand-Steuerung während der letzen Absenkphase.
• Wird mit Öl für die hydraulische Schaltung geliefert.
• Ausgestattet mit schmaler Grundplatte.

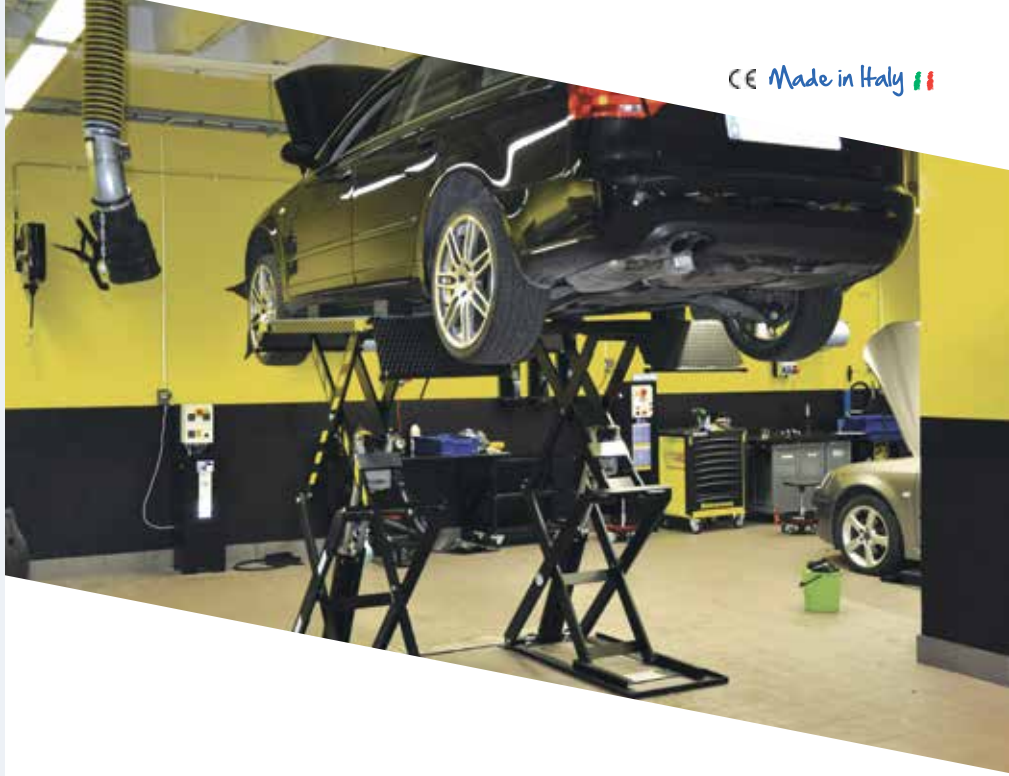

ART. 718 • 719

3500 KG

ART. 718

ART. 718

Modello a pavimento
Floored model
Modèle au sol
Überflur-Modell

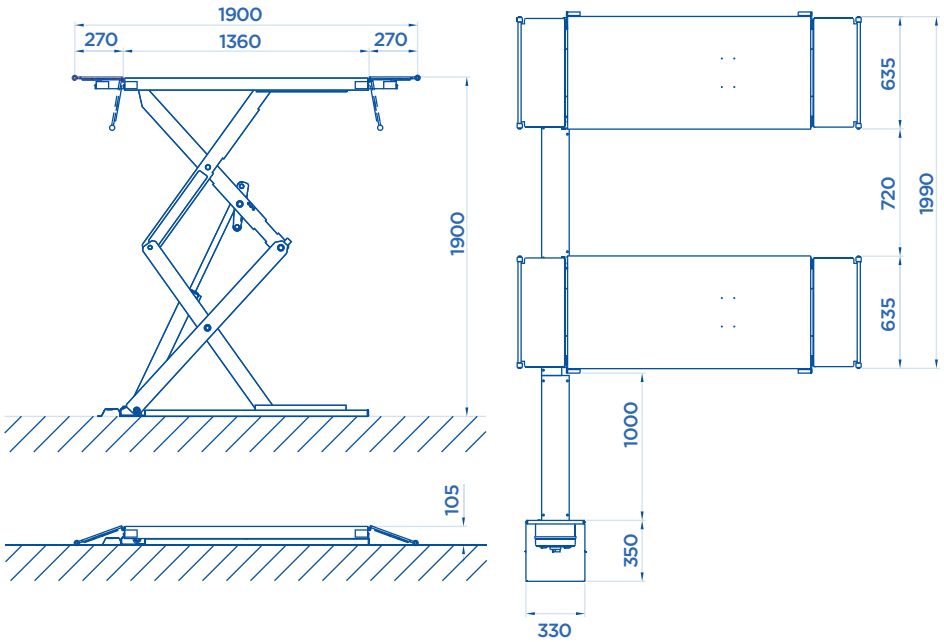

ART. 719

Modello a scomparsa
Disappearing model
Modèle encastrable
Unterflur-Modell

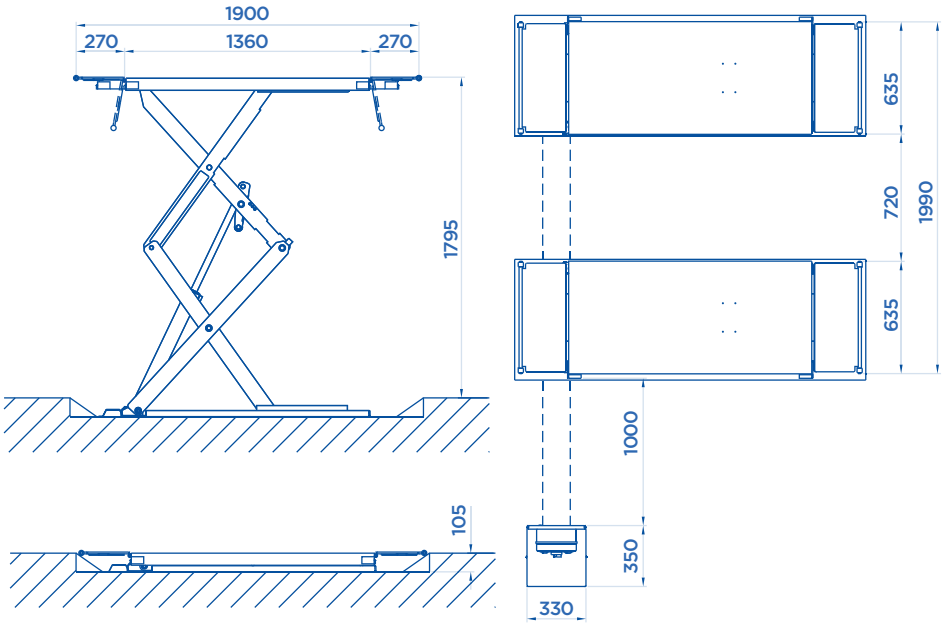

OPTIONAL Pag. 058

ART.			Motore trifase Three-phase motor Moteur triphasé Netzspannung	KG
718	3500 Kg	3,3 KW	400V • 50HZ	930
719	3500 Kg	3,3 KW	400V • 50HZ	930

Potenza motore • Motor power • Puissance moteur • Motorleistung

ART. 722 • 723

3200 KG

ART. 722

ART. 722

Modello a pavimento
Floored model
Modèle au sol
Überflur-Modell

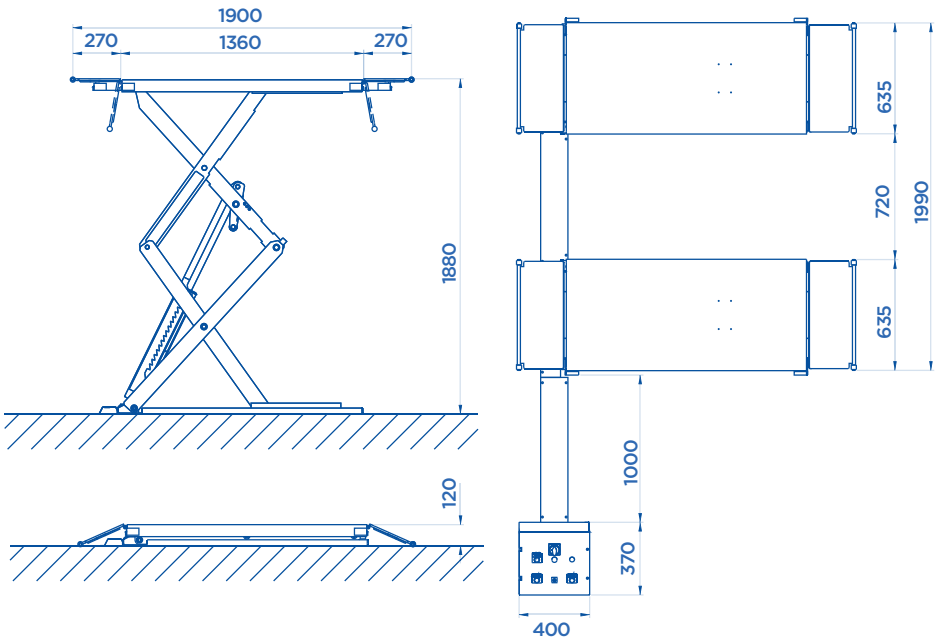

ART. 723

Modello a scomparsa
Disappearing model
Modèle encastrable
Unterflur-Modell

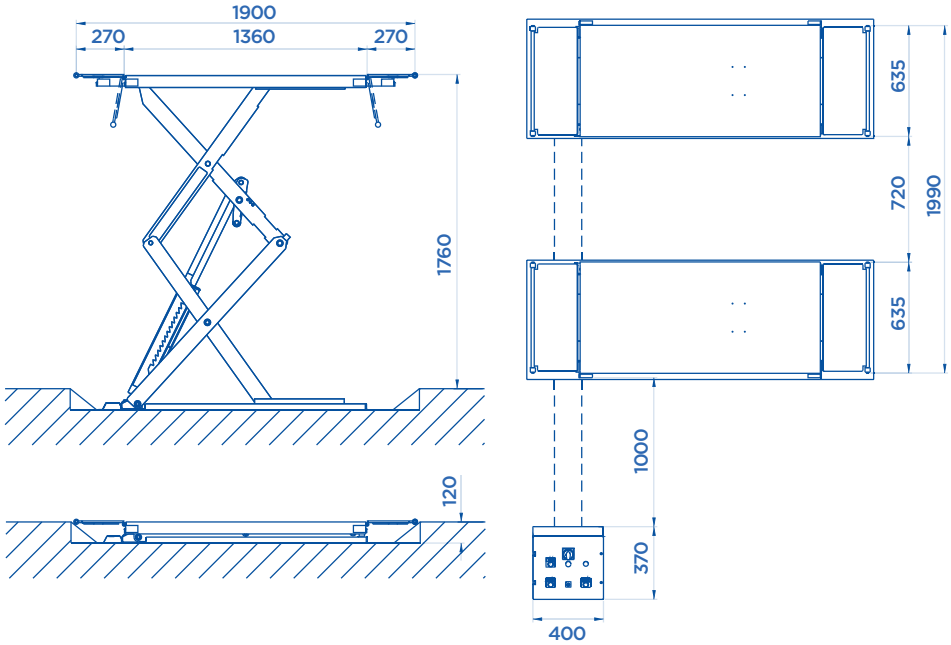

OPTIONAL Pag. 058

ART.			Motore trifase Three-phase motor Moteur triphasé Netzspannung	KG
722	3200 Kg	3,3 KW	400V • 50HZ	920
723	3200 Kg	3,3 KW	400V • 50HZ	920

Potenza motore • Motor power • Puissance moteur • Motorleistung

ART. 552 • 553

3000 KG

ART. 552

TRACCIATO TECNICO COSTRUTTIVO

- Particolarmente indicati per gommisti, carrozzieri e meccanici.
- **Barra di torsione doppia per il livellamento, il collegamento e la linearità delle due pedane.**
- Ingombro ridotto.
- Sicurezze meccaniche di stazionamento.
- Valvole di ritegno e sicurezza in caso di rottura dei tubi.
- Funzionamento elettroidraulico di tipo rapido.
- Comandi a bassa tensione (24 V).
- Pedanine d'accesso convertibili in prolunghe di stazionamento.
- Boccole autolubrificanti.
- Olio per circuito idraulico in dotazione.
- Tasselli di ancoraggio al suolo in dotazione.

TECHNICAL AND STRUCTURAL LAY-OUT

- Particularly suitable for tyre-shops, car-body-shops and garages.
- **Double torsion bar for levelling, connecting and aligning the two boards.**
- Minimal overall dimensions.
- Mechanical standing safeties.
- Check and safety valves against breakage of pipes.
- Electrohydraulic rapid working.
- 24 V low-tension control.
- Drive ramps convertible into standing extension set.
- Self-lubricating bushes.
- Delivered with oil for the hydraulic circuit.
- Equipped with anchor small blocks.

RELEVÉ TECHNIQUE

- Particulièrement indiqués pour les marchands de pneus, carrossiers et garages.
- **Barre de torsion double qui assure la mise de niveau, la liaison et la linéarité des deux platesformes.**
- Encombrement réduit.
- Sécurités mécaniques de stationnement.
- Vanne de retenue et de sécurité en cas de rupture des tuyaux.
- Fonctionnement électrohydraulique de type rapide.
- Commande basse tension (24 V).
- Rampes d'accès convertibles en rallonges de stationnement.
- Bagues en bronze autolubrifiantes.
- Livrés avec l'huile pour le circuit hydraulique.
- Chevilles d'ancrage au sol fournies.

TECHNISCHE UND KONSTRUKTIVE ANGABEN

- Speziell geeignet für Reifen- und Reparatur- sowie Karosserieinstandsetzungs-Werkstätten.
- **Doppelte Versteifungstrebe für Nivellierung, Verbindung und Ausrichtung der beiden Fahrschienen.**
- Geringe Abmessungen.
- Hydraulische Gleichlaufregelung.
- Rückschlagventil und Sicherheitsventil im Falle eines Rohrbruchs.
- Schnell arbeitendes Hydraulikaggregat.
- Überwachung der Steuerspannung (24 V).
- Auffahrschienen können durch stationäre Verlängerungen ersetzt werden.
- Selbstschmierende Bolzen in Bronze-Buchsen.
- Wird mit Öl für die hydraulische Schaltung geliefert.
- Ausgestattet mit schmaler Grundplatte.

ART. 552

Modello a pavimento
Floored model
Modèle au sol
Überflur-Modell

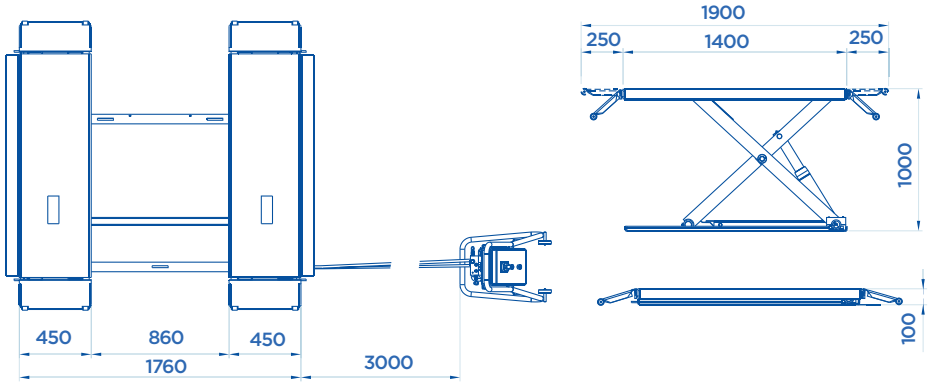

ART. 553

Modello a scomparsa
Disappearing model
Modèle encastrable
Unterflur-Modell

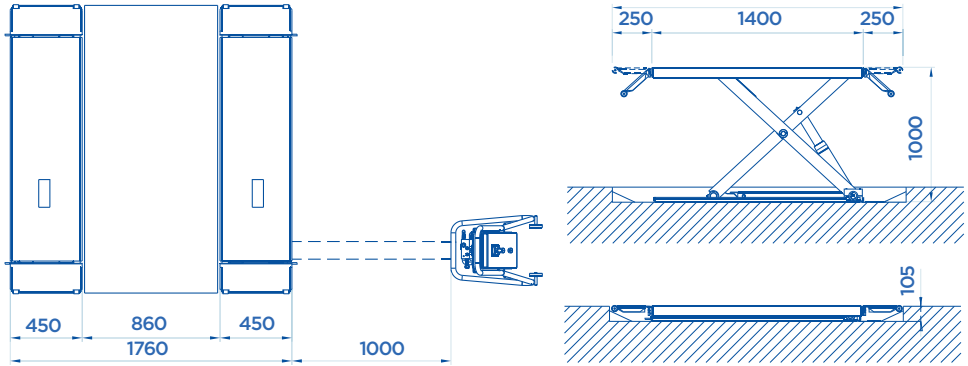

OPTIONAL Pag. 058

ART.			Motore trifase Three-phase motor Moteur triphasé Netzspannung	KG
552	3000 Kg	3,3 KW	400V • 50HZ	610
553	3000 Kg	3,3 KW	400V • 50HZ	620

Potenza motore • Motor power • Puissance moteur • Motorleistung

ART. 554 • 554/I

3000 KG

ART. 554

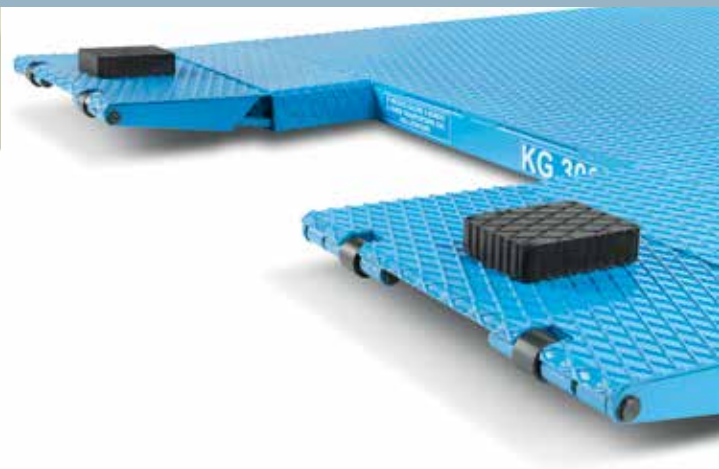

TRACCIATO TECNICO COSTRUTTIVO

• Ingombro a terra ridotto per permettere la caricabilità di vetture particolarmente basse.
• Struttura centrale portante per permettere il sollevamento di SUV e veicoli commerciali senza accessori aggiuntivi.
• Pedanine d'accesso convertibili in prolunghe di presa carico.
• Sistema di sollevamento dotato di doppio pistone, doppia valvola paracadute e doppio controllo della velocità per garantire una doppia sicurezza.
• Sistema di comando del sollevatore a bassa tensione del tipo ad azione mantenuta.
• Avvisatore acustico di sicurezza nell'ultima fase di discesa.
• Centralina idraulica dotata di motore a bassissimo consumo.
• Perni con boccole in bronzo autolubrificanti.
• Modelli a pavimento ed a incasso.
• Olio per circuito idraulico in dotazione.
• Tasselli di ancoraggio al suolo in dotazione.

TECHNICAL AND STRUCTURAL LAY-OUT

• Very low when closed down to let very low-profile cars drive on/off.
• Bearing plate between platforms to lift SUV as well as commercial vehicles without any extra accessories.
• Drive on ramps become lifting extension set.
• Lifting through double piston, double parachute valve and double control speed to ensure double safety.
• Low tension hold control.
• Safety buzzer in final phase of descent.
• Very low consumption motor in the hydraulic group.
• Self-lubricating pins in bronze bushes.
• Floored or disappearing models.
• Delivered with oil.
• Delivered with anchor bolts.

RELEVÉ TECHNIQUE

• Encombrement à terre réduit pour permettre aux voitures les plus basses de monter sans problème.
• Structure centrale portante pour lever des 4x4 ou des utilitaires sans accessoires extra.
• Rampes d'accès convertibles en rallonge de prise sous coque.
• Système de levage avec double vérin, double clapet parachute et double contrôle de la vitesse pour deux fois plus de sécurité.
• Système de commande basse tension de type action maintenue.
• Signale acoustique de sécurité en phase de descente finale.
• Groupe hydraulique doté de moteur à très faible consommation.
• Axe avec bagues en bronze autolubrifiantes.
• Modèles au sol ou encastré.
• Huile pour circuit hydraulique fourni.
• Chevilles d'ancrage au sol fournies.

TECHNISCHE UND KONSTRUKTIVE ANGABEN

• Reduzierter Außenabmessung der Hebebühne auf dem Boden um die tieferen Fahrzeuge laden aufzuziehen.
• Tragende zentraler Struktur um die Hebung von SUV und Nfz, ohne weitere Zubehöre, zu erlauben.
• Kleine Zugangstrittbrette die auch zu Verlängerungen umwandelbar sind.
•Hebevorrichtung mit Doppelkolben, Doppelrohrbruchsicherungsventil und Doppelkontroller der Geschwindigkeit um mehr Sicherheit zu geben.
• Dauersteuerschaltkreis der Hebebühne mit Niederspannung.
• Akustisches Sicherheitssignal für die letzte Phase der Absenkung.
• Hydraulische Steuerung mit einem sehr niedrigen Energieverbrauch.
• Zapfen mit selbstschmierende Buchsen aus Bronze.
• Schacht- und Flach- Artikeln.
• Öl für den Hydraulikkreis ausgestattet.
• Dübeln zum verankern ausgestattet.

ART. 554

Modello a pavimento
Floored model
Modèle au sol
Überflur-Modell

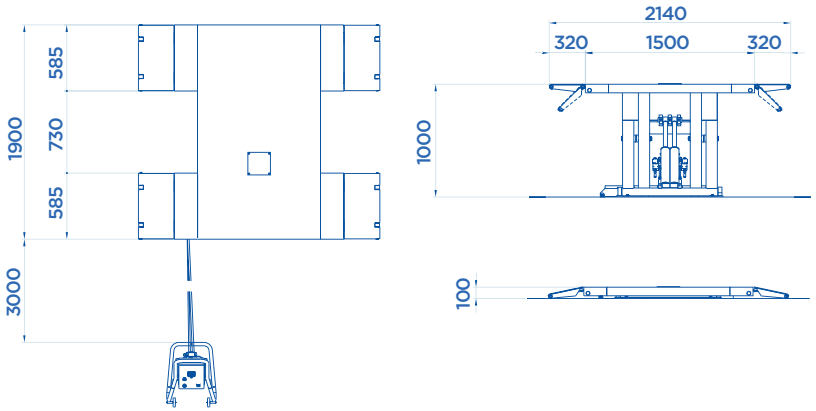

ART. 554/I

Modello a scomparsa
Disappearing model
Modèle encastrable
Unterflur-Modell

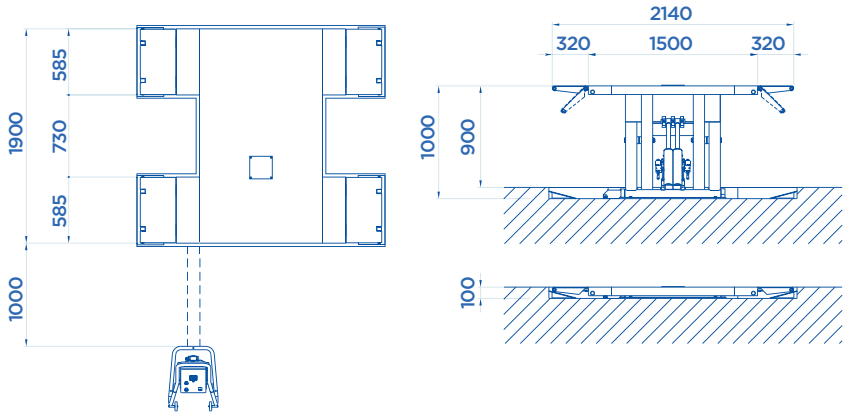

OPTIONAL Pag. 058

ART.			Motore trifase Three-phase motor Moteur triphasé Netzspannung	KG
554	3000 Kg	1,5 KW	400V • 50HZ	570
554/I	3000 Kg	1,5 KW	400V • 50HZ	570

Potenza motore • Motor power • Puissance moteur • Motorleistung

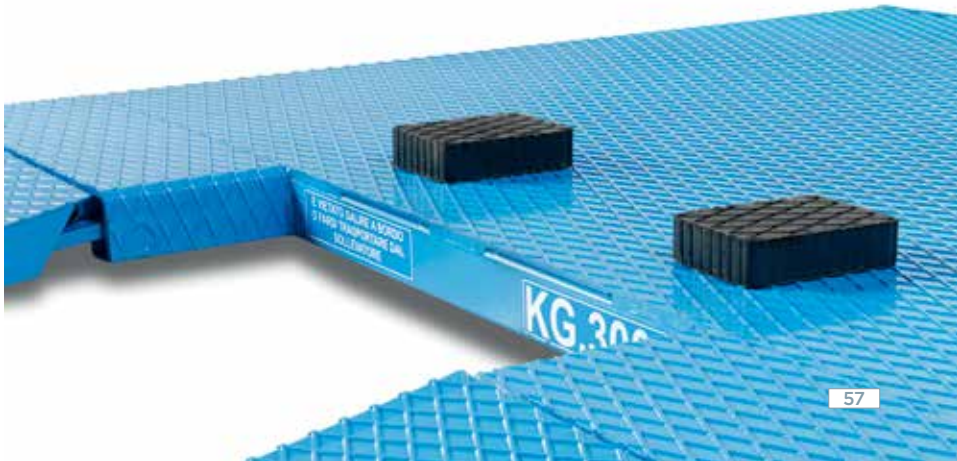

ACCESSORI EXTRA DOTAZIONE

EXTRA EQUIPMENT • ACCESSOIRES EN OPTION • EXTRA ZUBEHÖR

KIT **X4**

TAMPONI

Tampons
Pads
Gummiauflagen

ART.	mm
715	80
715/A	120
715/B	200
715/C	60
715/D	40
715/E	30

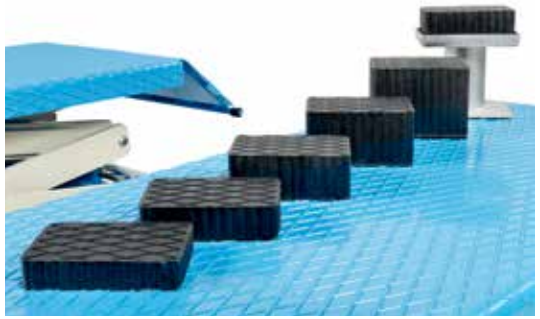

SET DI TRAVERSE

Pair of auxiliary traverses
Paire de traverses
Zusätzliche Quertraversen

ART.	MAX	703 • 703/A 705 • 705/M
714	1000 Kg X 2	✓

ART.	MAX	730
714/A	2000 Kg X 2	✓

ART.	MAX	718 • 719 722 • 723
714/B	1000 Kg X 2	✓

KIT **X4**

ADATTATORI

Adaptors
Adaptateurs
Adapter

ART. A730 ✓ ART. 730
ART. B730 ✓ ART. 730

ART. A730

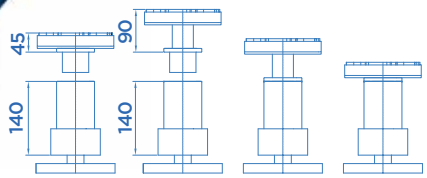

ART. B730

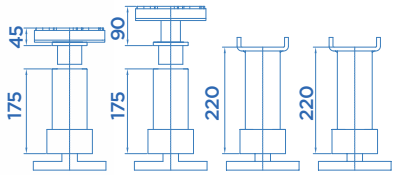

ACCESSORI EXTRA DOTAZIONE

EXTRA EQUIPMENT • ACCESSOIRES EN OPTION • EXTRA ZUBEHÖR

ART. 713 (1 m)

PROLUNGHE DI COLLEGAMENTO TRA IL SOLLEVATORE E LA CENTRALINA DI COMANDO

Connection extensions between the hoist and the control box

Rallonges de jonction entre l'élévateur et le pupitre de commande

Verlängerungsschläuche (zwischen Hebebühne und Steuerpult)

KIT **X4**

SET DI PEDANINE

Additional run-up ramps

Rampes additionnelles

Auffahrschienen

ART. 725 ✓ ART. 722

ART. 725/A ✓ ART. 718 • 554

ART. 725/B ✓ ART. 552

TELAI PER INCASSO

Embedding frames

Caissons pour modèles encastrables

Metallrahmen für Grube

ART. 711 ✓ ART. 703

ART. 711/A ✓ ART. 703/A

ART. 711/B ✓ ART. 705

ART. 711/C ✓ ART. 719

ART. 711/D ✓ ART. 723

ART. 711/E ✓ ART. 730

ART. 711/F ✓ ART. 705/M

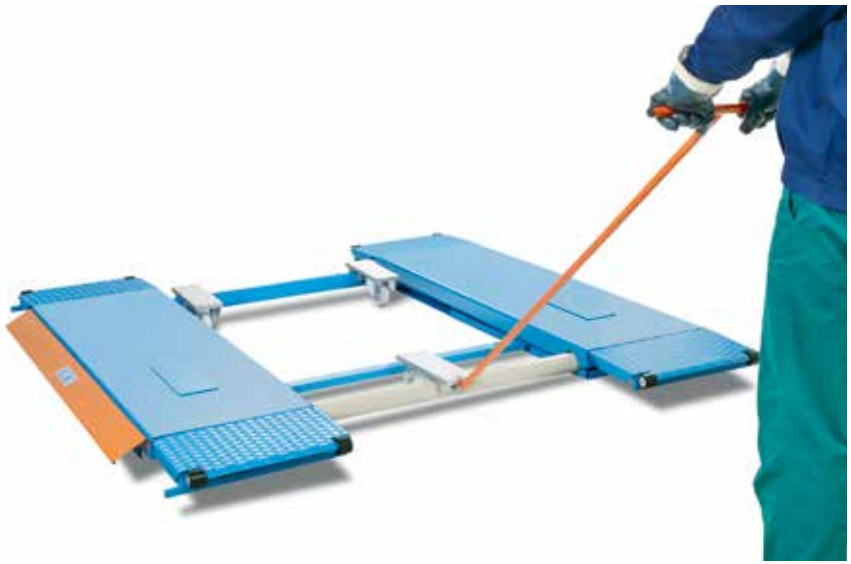

MOBILE KIT

ART. A552 ✓ ART. 552

ART. A554 ✓ ART. 554

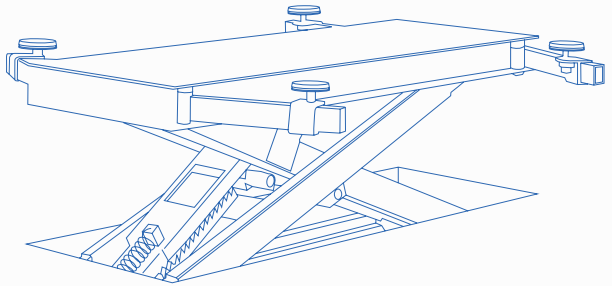

SOLLEVATORI PER CARROZZERIA

LIFTS FOR CAR-BODY SHOP
ELEVATEURS POUR CARROSSERIE
FAHRBARE KURZHUBBÜHNEN FÜR KAROSSERIE

Made in Italy

BASSO PROFILO
LOW PROFILE
PROFIL BAS
TIEFERGELEGTE

ART. 541

ART.			Motore trifase Three-phase motor Moteur triphasé Netzspannung	KG
541	3000 kg	2,6 KW	400V • 50HZ	480
541/IP	3000 kg			480

Potenza motore • Motor power • Puissance moteur • Motorleistung

TRACCIATO TECNICO COSTRUTTIVO

• Sollevatore super-ribassato studiato per riparazioni di carrozzeria e utilizzabile in tutti i settori dell'autoriparazione; particolarmente indicato per il sollevamento di veicoli con carrozzeria ribassata senza necessità di realizzare la buca di incasso.
• Valvole di sicurezza e di blocco del circuito idraulico atte al controllo della pressione e contro la rottura dei tubi oleodinamici.
• Perni con boccole autolubrificanti.
• Olio per circuito idraulico in dotazione.
• Dotato di sicurezza meccanica e di stazionamento.
• Tasselli di ancoraggio in dotazione.
• **Art. 541:** Sollevatore ad azionamento elettroidraulico dotato di 4 bracci per il sollevamento di vetture e veicoli commerciali.
• Comandi di azionamento in bassa tensione 24 V ad "uomo presente".
• Dispositivo acustico di sicurezza durante la movimentazione in discesa del sollevatore.
• **Art. 541/IP:** Sollevatore ad azionamento idropneumatico dotato di 4 bracci per il sollevamento di vetture e veicoli commerciali.
• **Art. 542:** Accessorio extra dotazione composto da 4 pedane.

TECHNICAL AND STRUCTURAL LAY-OUT

• Low-profile lift designed to repair car-bodies, it can also be used in every kind of car-repairing shops; perfect to lift low profile vehicles if you don't want to break your floor.
• Safety and lock valves of the hydraulic circuit to control pressure and prevent any possible breakage of the pipes.
• Pins with self-lubricating bushes.
• Delivered with oil for the hydraulic circuit.
• Equipped with mechanical and parking safeties.
• Delivered with anchors.
• **Art. 541:** Electro-hydraulic lift with 4 arms to lift cars and vans.
• Low voltage man standing-by control (24V).
• Safety buzzer bips when platform go down.
• **Art. 541/IP:** Hydro-pneumatic lift equipped with 4 arms to lift cars and vans.
• **Art. 542:** Extra accessory composed by 4 footboards.

RELEVÉ TECHNIQUE

• Élévateur extra-plat conçu pour des réparations de carrosserie et utilisable dans toutes les secteurs de la réparation automobile: particulièrement indiqué pour le levage de véhicules à bas de caisse surbaissés, sans devoir réaliser une fosse d'encastrement.
• Circuit hydraulique muni de soupape d'arrêt de sécurité pour contrôler la pression et éviter toute rupture des flexibles hydrauliques.
• Axes avec bagues autolubrifiantes.
• Huile pour circuit hydraulique fournie.
• Sécurité mécanique et de stationnement.
• Chevilles d'ancrage au sol fournies.
• **Art. 541:** Elévateur à actionnement électro-hydraulique avec 4 bras pour le levage des voitures et des utilitaires.
• Commandes en basse tension (24 V) de type «homme mort».
• Signal acoustique de sécurité pendant la descente de l'élévateur.
• **Art. 541/IP:** Elévateur à actionnement hydropneumatique avec 4 bras pour le levage des voitures et des utilitaires.
• **Art. 542:** Accessoire en option: 4 plateformes.

TECHNISCHE UND KONSTRUKTIVE ANGABEN

• Hebebühne mit flachem Profil die für Karosserie-Reparaturen und für jede Sektor des Fahrzeugsreparatur geeignet ist; speziell geeignet um Fahrzeuge mit Flache-Profil-Karosserie anzuheben, ohne das Bedürfnis vom Unterfluloch.
• Fahrschiene mit verringerten Größe für einen komfortabel und einfacher Arbeit.
• Sicherheits- und Überdrückventile zur Überwachung der Druck und der Ölhydraulikrohre
• Bolzen mit selbstschmierender Buchsen.
• Geliefert mit Öl für die hydraulische Schaltung.
• Mit mechanischer und Stationierung Sicherheiten.
• Mit Dübel ausgestattet
• **Art. 541:** Elektrohydraulische Hebebühne mit 4 Armen für die Hebung von Fahrzeuge und Nutzfahrzeuge.
• Stand-by-Triebssteuerungen" mit Niederspannung (24 V).
• Akustisches Sicherheitssteuerung während die Absenkphase der Hebebühne.
• **Art. 541/IP:** Hydropneumatische Hebebühne mit 4 Armen für die Hebung von Fahrzeuge und Nutzfahrzeuge.
• **Art. 542:** Zusätzliches Zubehör mit 4 Fahrschienen.

ART. 541 • 541/IP

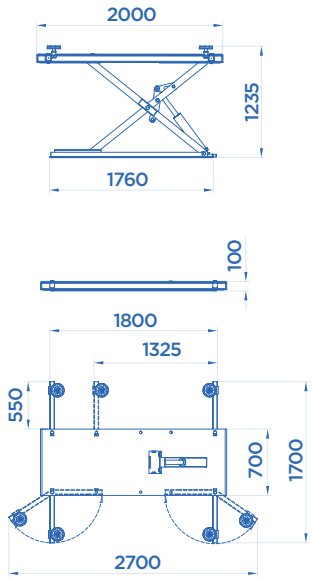

ART. 541+542

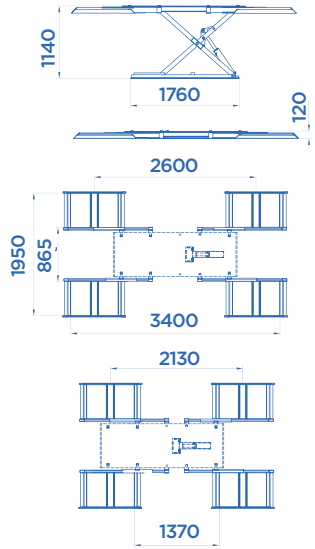

ART. 541+542

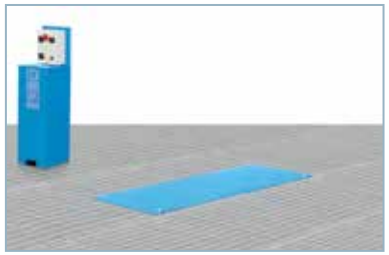

ART. 540/A

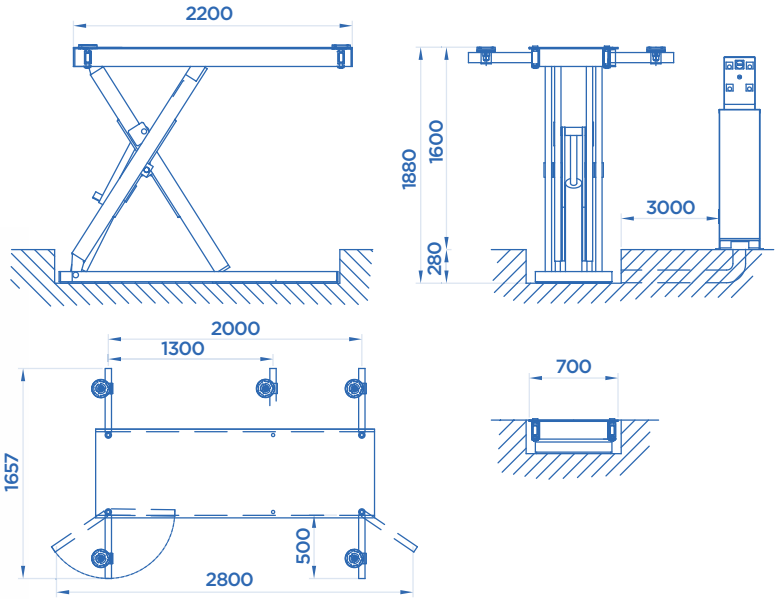

ART.			Motore trifase Three-phase motor Moteur triphasé Netzspannung	KG
540/A	3000 kg	3 KW	400V • 50HZ	850

Potenza motore • Motor power • Puissance moteur • Motorleistung

TRACCIATO TECNICO COSTRUTTIVO

• Studiato per le riparazioni della carrozzeria e utilizzabile in tutti i settori dell'autoriparazione.
• Dotato 4 bracci per il sollevamento delle vetture e veicoli commerciali.
• La notevole alzata e le ridotte dimensioni in larghezza della pedana, consentono di lavorare con comodità e facilità sotto il veicolo.
• Dotato di sicurezze meccaniche e di stazionamento.

TECHNICAL AND STRUCTURAL LAY-OUT

• Studied for repairing car body it can be used in all the sectors of car repair.
• Equipped with 4 arms to lift cars and commercial vehicles.
• The remarkable lift and the minimum width dimensions of the footboard, allow to work comfortably and in an easy way under the vehicle.
• Equipped with mechanical and parking safeties.

RELEVÉ TECHNIQUE

• Equipé de 4 bras pour soulever voitures et utilitaires.
• Son importante hauteur de levée et la largeur réduite de la plateforme facilite le travail sous véhicule et le rendent plus confortable.
• Equipé de sécurités mécaniques de stationnement.

TECHNISCHE UND KONSTRUKTIVE ANGABEN

• Für Reparaturen an der Karosserie entwickelt und in allen Bereichen der Autoreparatur anwendbar.
• Mit 4 zusätzlichen Aufnahmen, um PKW und Lieferwagen anheben zu können.
• Der bemerkenswerte Hub und die geringe Breite der Fahrschiene, ermöglichen es bequem und einfach unter dem Fahrzeug zu arbeiten.
• Mit mechanischer Sicherung der Arbeitsstellung ausgestattet.

CE Made in Italy

TRACCIATO TECNICO COSTRUTTIVO

Questo sollevatore è stato realizzato per consentire al carrozziere di operare stando sempre in posizione verticale. Grazie alla sua versatilità trova un'ottima collocazione anche presso gommisti e meccanici riparatori, per molteplici impieghi. La sicurezza meccanica a doppia slitta, con riarmo automatico in posizione zero e la valvola paracadute tutelano in forma assoluta l'operatore. I bracci scorrevoli sul telaio e i tamponi scorrevoli, regolabili all'interno dei bracci e estraibili, consentono un perfetto posizionamento di ogni tipo di vettura, dalla più piccola alla più grande. Il sollevatore è dotato di manico di spostamento.

- **Art. 550:** Sollevatore ad azionamento elettroidraulico.
- **Art. 550/A:** Sollevatore ad azionamento idropneumatico.

TECHNICAL AND STRUCTURAL LAY-OUT

This lifting platform has been designed to allow the body-maker/coachbuilder to always work standing upright. Thanks to its versatility it is also excellent for tyre repair shops and repair mechanics, and has numerous uses.
The double slide mechanical safety device, which has automatic rearmament on the zero position, and the valve parachute give the operator absolute protection.
The smooth sliding arms on the frame and sliding pads, adjustable inside the arms and extractable mean that every type of vehicle, from the smallest to the largest can be perfectly positioned.
The lifting platform is equipped with a displacement handle.

- **Art. 550:** Electro-hydraulic lift.
- **Art. 550/A:** Hydro-pneumatic lift.

RELEVÉ TECHNIQUE

Elévateur réalisé pour faciliter le travail du carrossier et lui permettre de travailler debout. Très polyvalent, il trouve une place de choix chez les garagistes comme chez les marchands de pneus.
Sécurité absolue pour l'opérateur grâce à un système de cliquets et clapet anti-retour.
Les bras coulissent le long du bâti tandis que les tampons coulissent le long des bras (réglage à l'intérieur des bras), pour permettre un positionnement parfait des voitures, de la plus petite à la plus grande.
L'élévateur se déplace à l'aide d'une poignée.

- **Art. 550:** Elévateur à actionnement électro-hydraulique.
- **Art. 550/A:** Elévateur à actionnement hydropneumatique.

TECHNISCHE UND KONSTRUKTIVE ANGABEN

Diese Hebebühne erlaubt es dem Karosseriefachmann, immer in aufrechter Haltung zu arbeiten.
Dank ihrer Vielseitigkeit und verschiedenartigen Anwendungsmöglichkeiten ist sie besonders für Reifen- und Reparaturwerkstätten geeignet.
Absolute Sicherheit für das Bedienungspersonal gewährleisten ein Sicherheitsventil und eine mechanische Sicherheitseinrichtung auf Doppelgleitschienen mit automatischer Zurückstellung in die Position -Null-.
Da die Tragarme und die Auflagepolster verstellbar und herausziehbar sind, ist eine perfekte Anpassung der Hebebühne an jedes Auto - ob klein oder groß - möglich.
Die Hebebühne ist ausgestattet mit einem beweglichen Griff.

- **Art. 550:** Elektrohydraulische Hebebühne.
- **Art. 550/A:** Hydropneumatische Hebebühne.

ART. 550/A

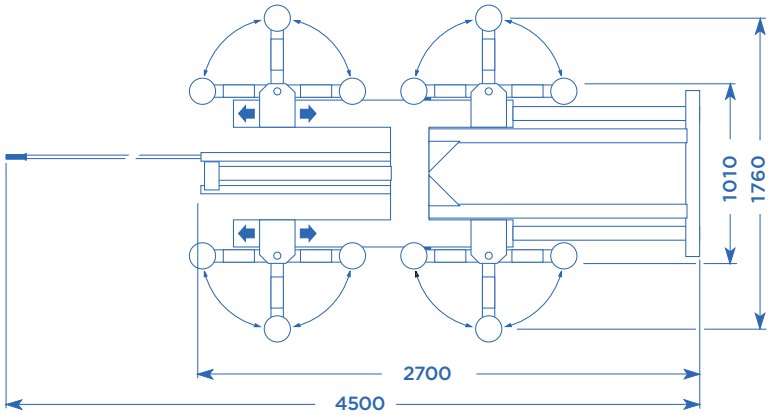

ART.			Motore trifase Three-phase motor Moteur triphasé Netzspannung	MIN mm	MAX mm
550	2500 kg	1,5 KW	400V • 50HZ	130	1000
550/A	2500 kg			130	1000

Potenza motore • Motor power • Puissance moteur • Motorleistung

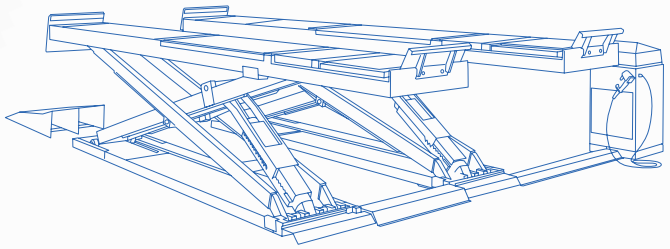

PONTI SOLLEVATORI ELETTROIDRAULICI A FORBICE

ELECTROHYDRAULIC SCISSOR LIFTS
PONTS ELEVATEURS A CISEAUX ELECTROHYDRAULIQUES
ELEKTROHYDRAULISCHE SCHEREN-HEBEBÜHNEN

Made in Italy

PONTI SOLLEVATORI ELETTROIDRAULICI A FORBICE

ELECTROHYDRAULIC SCISSOR LIFTS

TRACCIATO TECNICO COSTRUTTIVO

- Modelli a pavimento ed a incasso.
- Funzionamento elettroidraulico dotato di valvole di sicurezza, controllo velocità discesa, sovraccarico e rotture accidentali dei tubi di alimentazione.
- Dispositivo meccanico ad inserimento automatico presente su entrambe le pedane per garantire la massima sicurezza.
- Parallelismo idraulico ed allineamento sincrono delle pedane indipendente dalla ripartizione del carico.
- Livellamento automatico garantito ad ogni singola discesa.
- Sistema di comando del sollevatore a bassa tensione del tipo ad azione mantenuta, per assicurare l'immediata interruzione del movimento al rilascio dei comandi.
- Avvisatore acustico di sicurezza e comando a due mani nell'ultima fase di discesa.
- **Zona di lavoro tra le pedane completamente libera da collegamenti meccanici per assicurare la massima libertà di movimento e la massima operatività.**
- Possibilità su richiesta di installare in posizione diversa dallo standard la centrale di comando.
- Perni con boccole in bronzo autolubrificanti.
- Olio per circuito idraulico in dotazione.
- Tasselli di ancoraggio al suolo in dotazione.

TECHNICAL AND STRUCTURAL LAY-OUT

- Surface mount and floor flush models.
- Electro-hydraulic functioning with safety valves to control the descent speed, the overload and any accidental breakage of the feeding hoses.
- Mechanical rack device on both footboards to ensure the maximum safety.
- Hydraulic parallelism and synchronized alignment of the platforms independently from the load distribution.
- Automatic leveling at every single descending phase.
- Low-pressure hold-to-run control device of the lift to allow the immediate interruption of the lift as soon as control devices are released.
- Safety sound device and two hand control during the last descending phase.
- **Completely free of any mechanical connections area between runways to allow you to move and work without any restriction.**
- Possibility to install the control box in a different position on demand.
- Pins with self-lubricating bronze bushes.
- Delivered with oil for the hydraulic circuit.
- Delivered with anchor bolts.

PONTS ELEVATEURS A CISEAUX ELECTROHYDRAULIQUES

ELEKTROHYDRAULISCHE SCHEREN-HEBEBÜHNEN

RELEVÉ TECHNIQUE

• Modèles encastrés ou au sol.
• A fonctionnement électro-hydraulique avec soupapes de sécurité, contrôle vitesse de descente, surcharge et rupture accidentelle des tuyaux d'alimentation.
• Dispositif mécanique à insertion automatique sur les deux rampes pour garantir un maximum de sécurité.
• Parallélisme hydraulique et alignement synchrone des rampes indépendamment de la distribution de charge.
• Remise à niveau en automatique à chaque descente.
• Système de commandes à action maintenue en basse tension pour que le mouvement s'interrompe dès que les commandes sont relâchées.
• Signal acoustique de sécurité et commandes à deux mains dans la dernière phase de descente.
• Aire de travail entre les rampes complètement libérée de toute connexion mécanique afin de permettre une liberté de mouvement optimale et une excellente opérativité.
• Emplacement du pupitre modifiable sur demande.
• Axes avec bagues en bronze autolubrifiantes.
• Huile pour circuit hydraulique fournie.
• Chevilles d'ancrage au sol fournies.

TECHNISCHE UND KONSTRUKTIVE ANGABEN

• Überflur- und Unterflurmodelle.
• Elektrohydraulischer Betrieb mit Sicherheitsventile zur Kontrolle der Absenkgeschwindigkeit, mit Sicherheitsventil zur Überlastung und mit einer Sicherheitsventil zur Überwachung der Druckleitungen.
• Automatisches mechanisches Vorrichtung für die Einrastung auf die Beide Auffahrschienen um die maximale Sicherheit zu sichern.
• Perfekte, hydraulische Gleichlaufregelung, d.h. synchronisierte (aufeinander abgestimmte) Ausrichtung der Fahrschienen unabhängig von der Lastverteilung.
• Automatisches Nivellierung während jeder Absenkphase.
• Niederspannungssteuerung der Hebebühne mit Rastfunktion, um die Bewegung zu unterbrechen wenn die Steuerungen freigelassen geworden sind.
• Akustisches Sicherheitssignal und Zweistand-Steuerung während der letzten Absenkphase.
• Arbeitsbereich zwischen die Fahrschienen ohne mechanische Verbindung, um die maximale Bewegungsfreiheit und Betrieb zu sichern.
• Auf Kundenwunsch, kann die Steuereinheit in eine verschiedener Lage eingebaut werden.
• Selbstschmierende Bolzen in Bronze-Buchsen.
• Mit Öl für die hydraulische Schaltung ausgestattet.
• Mit schmaler Grundplatte ausgestattet.

CE Made in Italy

MODELLI A PEDANE PIANE
MODELS WITH FLAT PLATFORMS
MODELES AVEC CHEMINS DE ROULEMENT NUS
MODELLE MIT FLACHEN FAHRSCHIENEN

3500
4000
5000 **KG**

ART. 820+853/A

OPTIONAL Pag. 082

Modello a pavimento
Floored model
Modèle au sol
Überflur-Modell

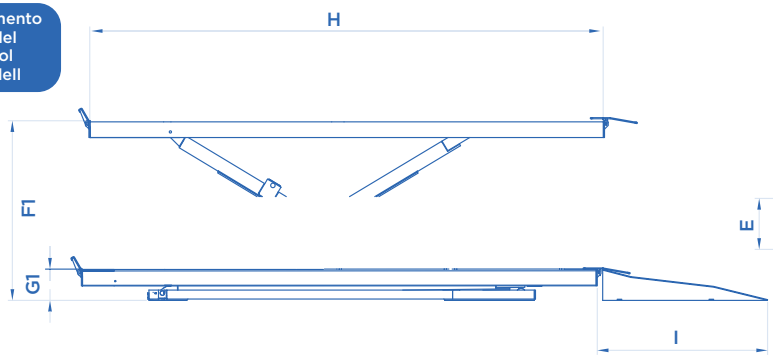

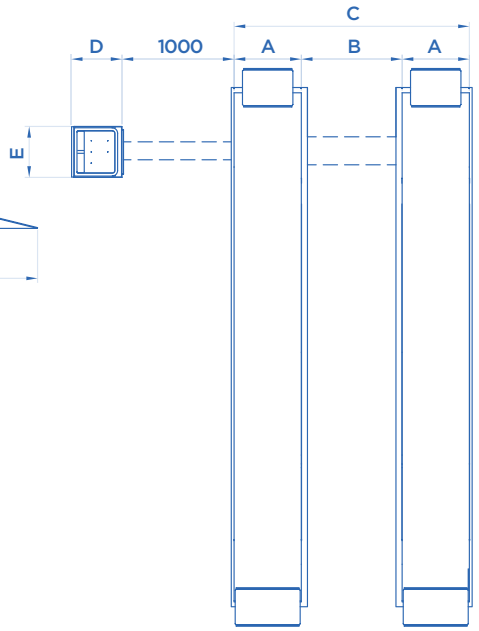

Modello a scomparsa
Disappearing model
Modèle encastrable
Unterflur-Modell

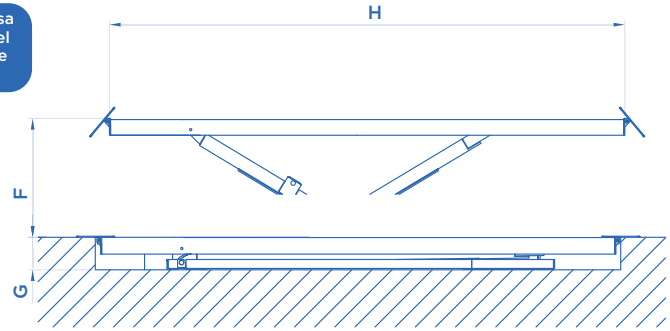

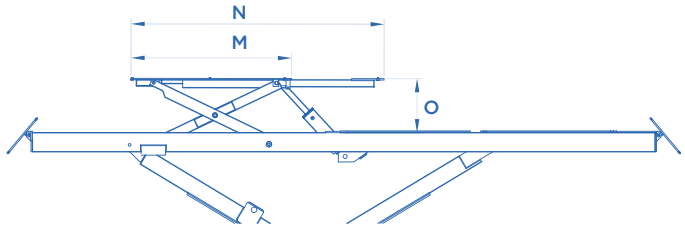

ART.	LIFT TABLE	M mm	N mm	O mm
824 • 824/I	3000 Kg	1420	1870	400
804 • 814	4000 Kg	1465	2000	400

ART.			Motore trifase Three-phase motor Moteur triphasé Netzspannung	A mm	B mm	C mm	D mm	E mm	F mm	F1 mm	G mm	G1 mm	H mm	I mm	KG
835	3500 Kg	3,3 KW	400V • 50HZ	650	900	2200	460	450		1880		280	5100	1500	1820
835/I				650	900	2200	460	450	1800		290		5100		1670
820	4000 Kg	3,3 KW	400V • 50HZ	600	900	2100	460	450		1880		280	4600	1500	1970
820+853/A				600	900	2100	460	450		1880		280	**5100**	1500	1970
820/I				600	900	2100	460	450	1800		290		4600		1690
820/I+853/A				600	900	2100	460	450	1800		290		**5100**		1690
824				600	900	2100	460	450		1880		280	4600	1500	2380
824+853/A				600	900	2100	460	450		1880		280	**5100**	1500	2380
824/I				600	900	2100	460	450	1800		290		4600		2100
824/I+853/A				600	900	2100	460	450	1800		290		**5100**		2100
800	5000 Kg	3,3 KW	400V • 50HZ	650	900	2200	500	550		1880		280	4900	1500	2250
800+853/B				650	900	2200	500	550		1880		280	**5400**	1500	2250
810				650	900	2200	500	550	1800		290		4900		1970
810+853/B				650	900	2200	500	550	1800		290		**5400**		1970
804				650	900	2200	500	550		1880		280	4900	1500	2750
804+853/B				650	900	2200	500	550		1880		280	**5400**	1500	2750
814				650	900	2200	500	550	1800		290		4900		2500
814+853/B				650	900	2200	500	550	1800		290		**5400**		2500

Potenza motore • Motor power • Puissance moteur • Motorleistung

MODELLI PER ASSETTO RUOTE
WHEEL ALIGNMENT MODELS
MODELES POUR GEOMETRIE ROUES
MODELLE GEEIGNET ZUR ACHSVERMESSUNG

4000 5000 KG

ART. 822+853/A

OPTIONAL Pag. 082

TRACCIATO TECNICO COSTRUTTIVO

• Incavo anteriore per alloggiamento dei piatti rotanti dotato di piastra zincata regolabile.
• Doppie piastre oscillanti posteriori con superficie antiscivolo e zincata.
• Bloccaggio e sbloccaggio delle piastre oscillanti tramite comando pneumatico posto sulla centrale di comando.
• Sensore di prossimità per stazionamento millimetrico.

TECHNICAL AND STRUCTURAL LAY-OUT

• Front slots for rotating plates with a zinc-plated adjustable plate.
• Rear oscillating double plates with a slip-resistant and zinc-plated surface.
• Locking and unlocking oscillating plates by a pneumatic control on the main control unit.
• Proximity sensor for an extremely precise parking.

RELEVÉ TECHNIQUE

• Logement avant pour plateaux tournants avec plaque en zinc réglable.
• Deux plaques de ripage arrière avec surface antiglisse en zinc.
• Verrouillage et déverrouillage des plaques par commande pneumatique sur le pupitre.
• Capteur de proximité pour un stationnement au millimètre.

TECHNISCHE UND KONSTRUKTIVE ANGABEN

• Vorderer Aussparung für die Stellung des Drehtellers mit einstellbarer verzinkten Platte.
• Hinterdoppelschiebeplatten mit einem rutschfester und verzinkter Oberfläche.
• Sperrung und Abspannung der Schwingungsplatten mit einer pneumatischer Steuerung auf der Steuereinheit.
• Annäherungssensor für eine millimetergenaue Stationierung.

Modello a pavimento
Floored model
Modèle au sol
Überflur-Modell

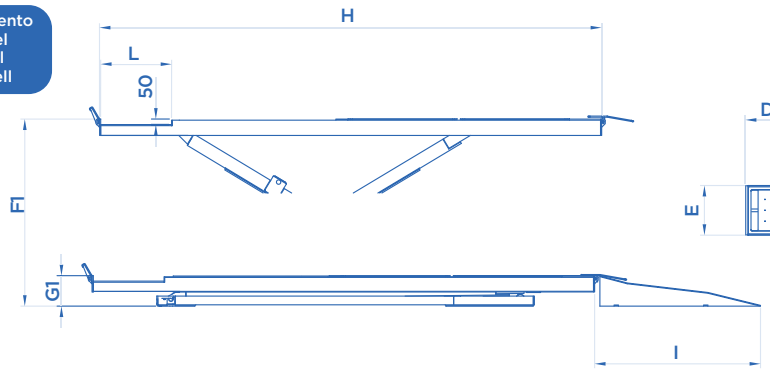

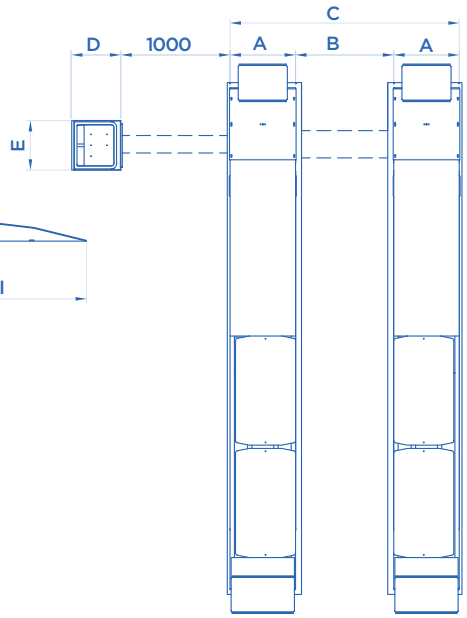

Modello a scomparsa
Disappearing model
Modèle encastrable
Unterflur-Modell

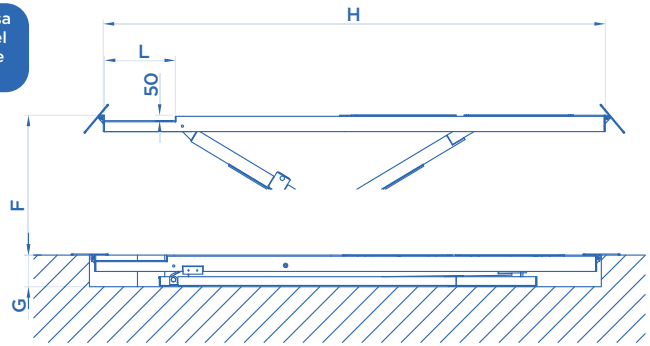

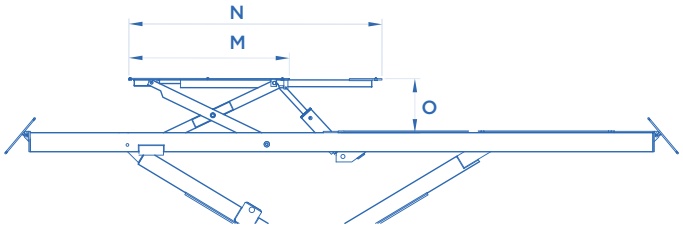

ART.	LIFT TABLE	M mm	N mm	O mm
822 • 822/I	3000 Kg	1420	1870	400
802 • 812	4000 Kg	1465	2000	400

ART.			Motore trifase Three-phase motor Moteur triphasé Netzspannung	A mm	B mm	C mm	D mm	E mm	F mm	F1 mm	G mm	G1 mm	H mm	I mm	L mm	KG
821				600	900	2100	460	450		1880		280	4600	1500	650	2090
821+853/A				600	900	2100	460	450		1880		280	**5100**	1500	1100	2090
821/I				600	900	2100	460	450	1800		290		4600		650	1820
821/I+853/A				600	900	2100	460	450	1800		290		**5100**		1100	1820
822	4000 Kg	3,3 KW	400V • 50HZ	600	900	2100	460	450		1880		280	4600	1500	650	2390
822+853/A				600	900	2100	460	450		1880		280	**5100**	1500	1100	2390
822/I				600	900	2100	460	450	1800		290		4600		650	2100
822/I+853/A				600	900	2100	460	450	1800		290		**5100**		1100	2100
801				650	900	2200	500	550		1880		280	4900	1500	1100	2370
801+853/B				650	900	2200	500	550		1880		280	**5400**	1500	1100	2370
811				650	900	2200	500	550	1800		290		4900		1100	2100
811+853/B				650	900	2200	500	550	1800		290		**5400**		1100	2100
802	5000 Kg	3,3 KW	400V • 50HZ	650	900	2200	500	550		1880		280	4900	1500	1100	2790
802+853/B				650	900	2200	500	550		1880		280	**5400**	1500	1100	2790
812				650	900	2200	500	550	1800		290		4900		1100	2500
812+853/B				650	900	2200	500	550	1800		290		**5400**		1100	2500

Potenza motore • Motor power • Puissance moteur • Motorleistung

MODELLI PER ASSETTO CON PROVAGIOCHI
ALIGNMENT MODELS WITH PLAY DETECTOR
MODELES POUR GEOMETRIE AVEC PLAQUES A JEUX
ACHSMESSMODELLE MIT GELENKSPIELTESTERN

4000
5000
KG

ART. 823

OPTIONAL Pag. 082

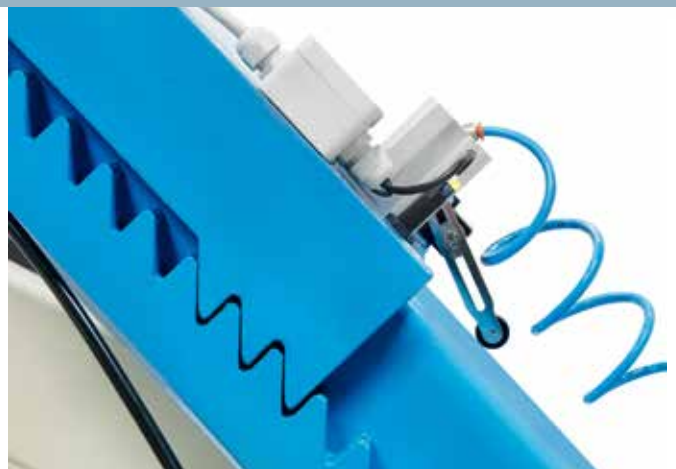

TRACCIATO TECNICO COSTRUTTIVO

• Piastre provagiochi di grandi dimensioni con superficie antiscivolo e zincata.
• Incavo anteriore per alloggiamento dei piatti rotanti dotato di piastra zincata regolabile.
• Doppie piastre oscillanti posteriori con superficie antiscivolo e zincata.
• Bloccaggio e sbloccaggio delle piastre oscillanti tramite comando pneumatico posto sulla centrale di comando.
• Sensore di prossimità per stazionamento millimetrico.

TECHNICAL AND STRUCTURAL LAY-OUT

• Big play detector plates with a slip-resistant zinc-plated surface.
• Front slots for rotating plates with a zinc-plated adjustable plate.
• Rear oscillating double plates with a slip-resistant and zinc-plated surface.
• Locking and unlocking oscillating plates by pneumatic control on the main control unit.
• Proximity sensor for an extremely precise parking.

RELEVÉ TECHNIQUE

• Plaques à jeux de grandes dimensions, surface antiglisse en zinc.
• Logement avant pour plateaux tournants avec plaque en zinc réglable.
• Deux plaques de ripage arrière avec surface antiglisse en zinc.
• Verrouillage et déverrouillage des plateaux par commande pneumatique sur le pupitre.
• Capteur de proximité pour un stationnement au millimètre.

TECHNISCHE UND KONSTRUKTIVE ANGABEN

• Große Gelenkspielsplatte mit einem rutschfester und verzinkter Oberfläche.
• Vorderer Aussparung für die Stellung des Drehtellers mit einstellbarer verzinkten Platte.
• Hinterdoppelschiebeplatten mit einem rutschfester und verzinkter Oberfläche.
• Sperrung und Abspannung der Schwingungsplatten mit einer pneumatischer Steuerung auf der Steuereinheit.
• Annäherungssensor für eine millimetergenaue Stationierung.

PROVAGIOCHI A 4 MOVIMENTI
4 movement play detector
Plaques à jeux 4 mouvements
4 Bewegungen Gelenkspieltester

Modello a pavimento
Floored model
Modèle au sol
Überflur-Modell

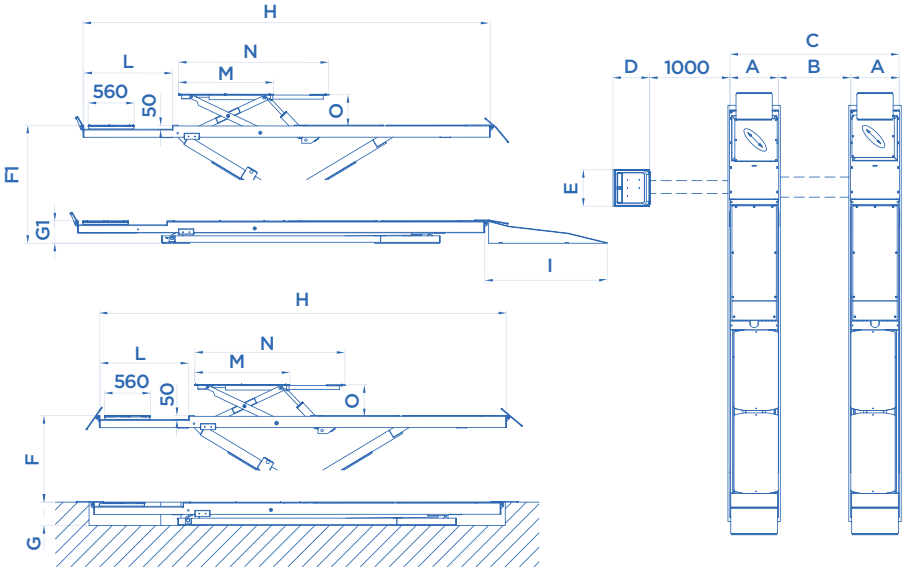

Modello a scomparsa
Disappearing model
Modèle encastrable
Unterflur-Modell

ART.		LIFT TABLE		Motore trifase Three-phase motor Moteur triphasé Netzspannung	A mm	B mm	C mm	D mm	E mm	F mm	F1 mm	G mm	G1 mm	H mm	I mm	L mm	M mm	N mm	O mm	KG
823	4000 Kg	3000 Kg	3,3 KW	400V • 50HZ	600	900	2100	460	450		1880		280	5100	1500	1100	1420	1870	400	2650
823/I					600	900	2100	460	450	1800		290		5100		1100	1420	1870	400	2350
803	5000 Kg	4000 Kg	3,3 KW	400V • 50HZ	650	900	2200	500	550		1880		280	4900	1500	1100	1465	2000	400	3000
803+853/B					650	900	2200	500	550		1880		280	**5400**	1500	1100	1465	2000	400	3000
813					650	900	2200	500	550	1800		290		4900		1100	1465	2000	400	2750
813+853/B					650	900	2200	500	550	1800		290		**5400**		1100	1465	2000	400	2750

Sollevatori per linee di revisione B=800 mm

Potenza motore • Motor power • Puissance moteur • Motorleistung

MODELLI CON PROVAGIOCHI
MODELS WITH PLAY DETECTOR
MODELES AVEC PLAQUES A JEUX
MODELLE MIT GELENKSPIELTESTERN

3500
4000
5000
KG

PROVAGIOCHI A 4 MOVIMENTI
4 movement play detector
Plaques à jeux 4 mouvements
4 Bewegungen Gelenkspieltester

ART. 840/I

OPTIONAL Pag. 082

TRACCIATO TECNICO COSTRUTTIVO

• Piastre provagiochi di grandi dimensioni con superficie antiscivolo e zincata.
• Zona di lavoro tra le pedane completamente libera da collegamenti meccanici per assicurare la massima libertà di movimento e la massima operatività.
• Dispositivo meccanico ad inserimento automatico presente su entrambe le pedane per garantire la massima sicurezza.
• Livellamento automatico garantito ad ogni singola discesa.

TECHNICAL AND STRUCTURAL LAY-OUT

• Big play detector plates with a slip-resistant zinc-plated surface.
• Completely free of any mechanical connections area between runways to allow you to move and work without any restriction.
• Mechanical rack device on both footboards to ensure the maximum safety.
• Automatic leveling at every single descending phase.

RELEVÉ TECHNIQUE

• Plaques à jeux de grandes dimensions, surface antiglisse en zinc.
• Aire de travail entre les rampes complètement libérée de toute connexion mécanique afin de permettre une liberté de mouvement optimale et une excellente opérativité.
• Dispositif mécanique à insertion automatique sur les deux rampes pour garantir un maximum de sécurité.
• Remise à niveau en automatique à chaque descente.

TECHNISCHE UND KONSTRUKTIVE ANGABEN

• Große Gelenkspielsplatte mit einem rutschfester und verzinkter Oberfläche.
• Arbeitsbereich zwischen die Fahrschienen ohne mechanische Verbindung, um die maximale Bewegungsfreiheit und Betrieb zu sichern.
• Automatisches mechanisches Vorrichtung für die Einrastung auf die Beide Auffahrschienen um die maximale Sicherheit zu sichern.
• Automatisches Nivellierung während jeder Absenkphase.

Modello a pavimento
Floored model
Modèle au sol
Überflur-Modell

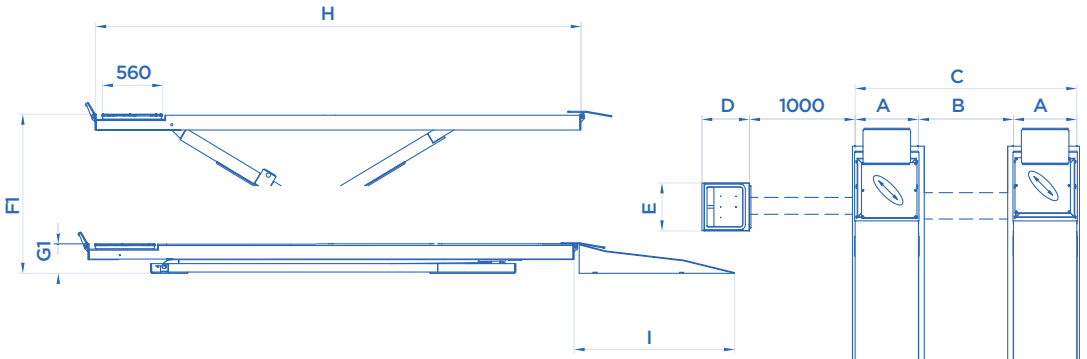

Modello a scomparsa
Disappearing model
Modèle encastrable
Unterflur-Modell

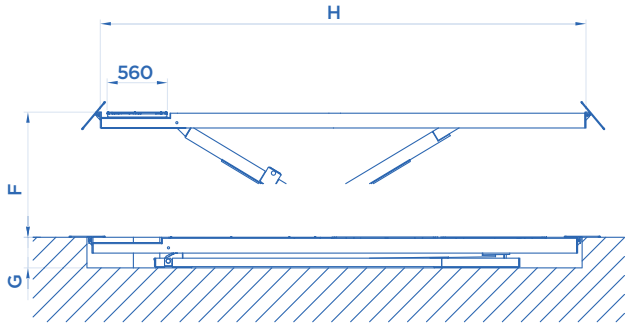

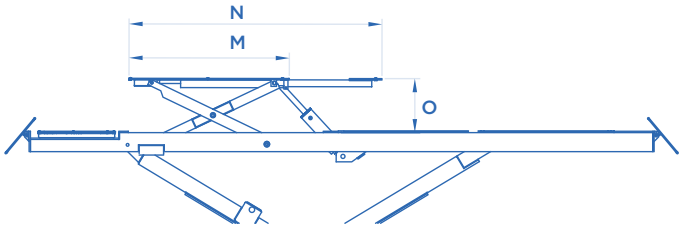

ART.	LIFT TABLE	M mm	N mm	O mm
825 • 825/I	3000 Kg	1420	1870	400
805 • 815	4000 Kg	1465	2000	400

ART.			Motore trifase Three-phase motor Moteur triphasé Netzspannung	A mm	B mm	C mm	D mm	E mm	F mm	F1 mm	G mm	G1 mm	H mm	I mm	KG
840	3500 Kg	3,3 KW	400V • 50HZ	650	900	2200	460	450		1880		280	5100	1500	1900
840/I				650	900	2200	460	450	1800		290		5100		1750
825	4000 Kg	3,3 KW	400V • 50HZ	600	900	2100	460	450		1880		280	4600	1500	2490
825+853/A				600	900	2100	460	450		1880		280	**5100**	1500	2490
825/I				600	900	2100	460	450	1800		290		4600		2200
825/I+853/A				600	900	2100	460	450	1800		290		**5100**		2200
826				600	900	2100	460	450		1880		280	4600	1500	2100
826+853/A				600	900	2100	460	450		1880		280	**5100**	1500	2100
826/I				600	900	2100	460	450	1800		290		4600		1850
826/I+853/A				600	900	2100	460	450	1800		290		**5100**		1850
805	5000 Kg	3,3 KW	400V • 50HZ	650	900	2200	500	550		1880		280	4900	1500	2940
805+853/B				650	900	2200	500	550		1880		280	**5400**	1500	2940
815				650	900	2200	500	550	1800		290		4900		2650
815+853/B				650	900	2200	500	550	1800		290		**5400**		2650
805/A				650	900	2200	500	550		1880		280	4900	1500	2380
805/A+853/B				650	900	2200	500	550		1880		280	**5400**	1500	2380
815/A				650	900	2200	500	550	1800		290		4900		2130
815/A+853/B				650	900	2200	500	500	1800		290		**5400**		2130

Sollevatori per linee di revisione B=800 mm

Potenza motore • Motor power • Puissance moteur • Motorleistung

BASSO PROFILO
LOW PROFILE
PROFIL BAS
TIEFERGELEGTE

PONTI SOLLEVATORI ELETTROIDRAULICI A FORBICE

ELECTROHYDRAULIC SCISSOR LIFTS

TRACCIATO TECNICO COSTRUTTIVO

• Sollevatori elettroidraulici a basso profilo, ottima alternativa alla realizzazione delle buche per incasso.
• Funzionamento elettroidraulico.
• Comandi "uomo presente". Tensione ausiliaria 24 V.
• Valvole di sicurezza: controllo velocità di discesa, sovraccarico, rotture accidentali tubi di alimentazione.
• Perni con boccole di bronzo autolubrificanti.
• Dispositivo acustico e comando a due mani nell'ultima fase di discesa.
• Parallelismo idraulico, allineamento sincrono delle pedane indipendentemente dalla ripartizione del carico.
• Assenza di collegamento meccanico fra le pedane per una maggiore operatività nella zona di lavoro.
• Pedane rallentate nella fase iniziale di salita e finale di discesa.
• Dotati di 4 appoggi registrabili per ogni singola pedana al fine di assicurare una condizione di planarità ottimale (Art. 831/SP – 832/SP).

TECHNICAL AND STRUCTURAL LAY-OUT

• Low profile electrohydraulic hoists, excellent option to the realisation of hoists for the below installation.
• Electro-hydraulic operating.
• "Man standing-by" controls. Auxiliary tension 24 V.
• Safety-valves: descent velocity check, overload, accidental breackage of feeding pipes.
• Self-lubricating pins in bronze bushes.
• Sound device and two hand control during the last descent phase.
• Hydraulic parallelism, synchronous alignment of footboards independently from the distribution of the loading.
• No mechanical connection between the footboards for a major action in the working area.
• Footboards slow down during the beginning phase of ascent and the final phase of descent.
• Equipped with 4 adjustable supports for each sigle footboard to grant a condition of optimal flatness (Art. 831/SP – 832/SP).

PONTS ELEVATEURS A CISEAUX ELECTROHYDRAULIQUES

ELEKTROHYDRAULISCHE SCHEREN-HEBEBÜHNEN

RELEVÉ TECHNIQUE

• Ponts électrohydrauliques à profil bas, excellente alternative à la réalisation de génie civil.
• Fonctionnement électrohydraulique.
• Commande de type “homme mort”. Tension auxiliaire 24 V.
• Soupapes de sécurité: contrôle de la vitesse de descente, surcharge, rupture accidentelle des tuyaux d’alimentation.
• Bagues en bronze autolubrifiantes.
• Dispositif sonore et commande à deux mains dans la dernière phase de descente.
• Parallélisme hydraulique, alignement synchronisé des chemins de roulement indépendamment de la répartition de charge.
• Absence de liaison mécanique entre les chemins de roulement pour permettre une meilleure activité dans la zone de travail.
• La course des chemins de roulement est ralentie pendant le phase initiale de montée et de descente.
• Equipés de 4 appuis ajustables pour chaque chemin de roulement afin de garantir une planéité optimale (Art. 831/SP – 832/SP).

TECHNISCHE UND KONSTRUKTIVE ANGABEN

• Flache elektrohydraulische Scheren-Hebebühnen - hervorragend geeignet für den Unterflur-Einbau.
• Elektrohydraulischer Betrieb.
• „Stand-by-Steuerung“. Steuerspannung 24 V.
• Sicherheitsventile zur Kontrolle der Absenkgeschwindigkeit, als Überlastungsschutz und zur Überwachung der Druckleitungen.
• Selbstschmierende Bolzen in Bronze-Buchsen.
• Akustisches Signal und Zweihand-Steuerung während der letzten Absenkphase.
• Hydraulische Gleichlaufregelung; die Synchronisierung der Fahrschienen erfolgt unabhängig von der Lastenvertellung - es befinden sich keine störenden Kabel im Arbeitsbereich zwischen den Fahrschienen.
• Im ersten Moment des Anhebens bzw. der Abwärtsbewegung der Fahrschienen fährt die Steuerung langsam an und erreicht anschließend die angegebene Hub- bzw Senkgeschwindigkeit.
• Komplett mit 4 einstellbaren Aufnahmen für jede Fahrschiene (Art. 831/SP – 832/SP).

CE Made in Italy

SERIE 830

3600 KG

ART. 830

OPTIONAL Pag. 082

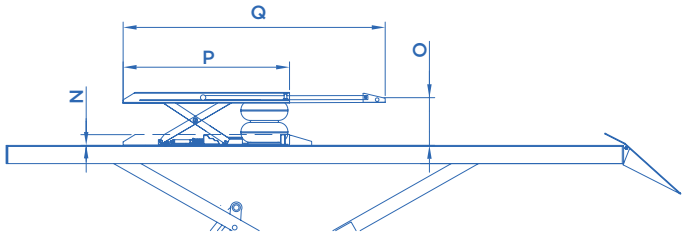

CE Made in Italy

ART.	LIFT TABLE	N mm	O mm	P mm	Q mm
832/SP • 834	2500 Kg	80	360	1400	2000

ART. 830 • 834

MODELLI A PEDANE PIANE

MODELS WITH FLAT PLATFORMS

MODELES AVEC CHEMINS DE ROULEMENT NUS

MODELLE MIT FLACHEN FAHRSCHIENEN

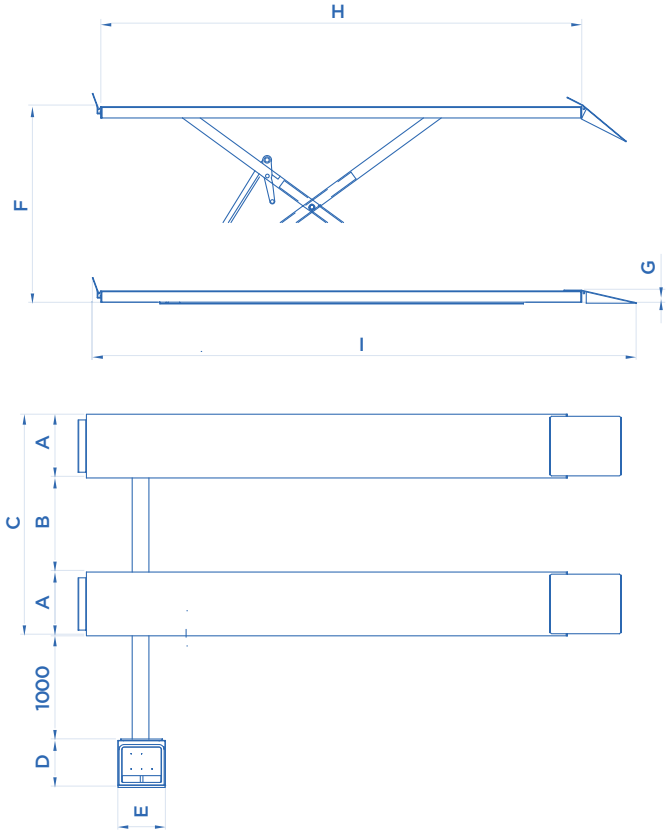

ART. 831/SP • 832/SP

MODELLI PER ASSETTO RUOTE

WHEEL ALIGNMENT MODELS

MODELES POUR GEOMETRIE ROUES

MODELLE GEEIGNET ZUR ACHSVERMESSUNG

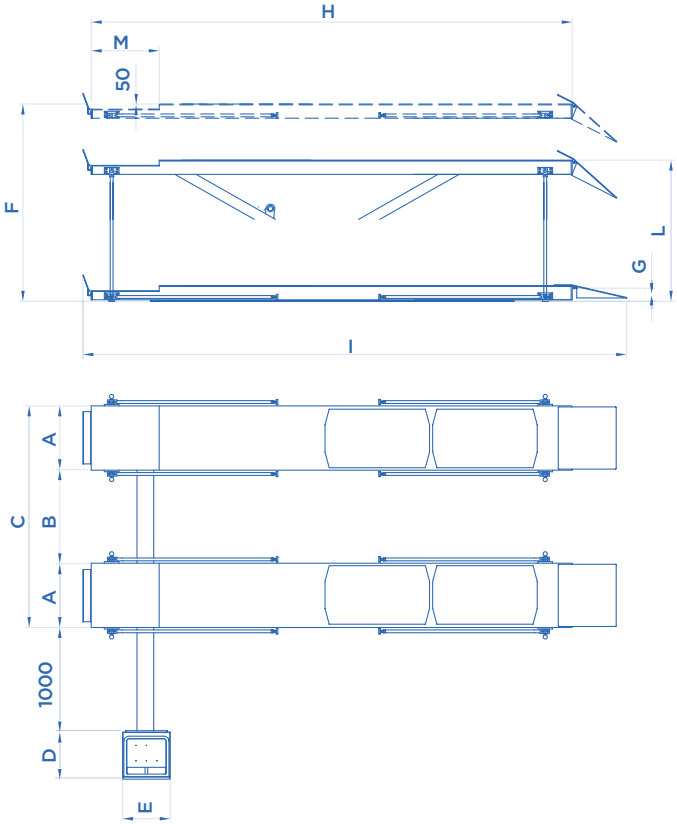

ART.			Motore trifase Three-phase motor Moteur triphasé Netzspannung	A mm	B mm	C mm	D mm	E mm	F mm	G mm	H mm	I mm	L mm	M mm	KG
830				610	900	2120	460	450	1920	150	4600	5200			1910
831/SP	3600 Kg	3 KW	400V • 50HZ	610	900	2120	460	450	1920	150	4600	5200	1350	650	2010
832/SP				610	900	2120	460	450	1920	150	4600	5200	1350	650	2260
834				610	900	2120	460	450	1920	150	4600	5200			2200

Potenza motore • Motor power • Puissance moteur • Motorleistung

ACCESSORI EXTRA DOTAZIONE

EXTRA EQUIPMENT • ACCESSOIRES EN OPTION • EXTRA ZUBEHÖR

KIT **X4**

TAMPONI

Tampons

Pads

Gummiauflagen

ART.	mm
849	80
849/A	120
849/B	200
849/C	60
849/D	40
849/E	30

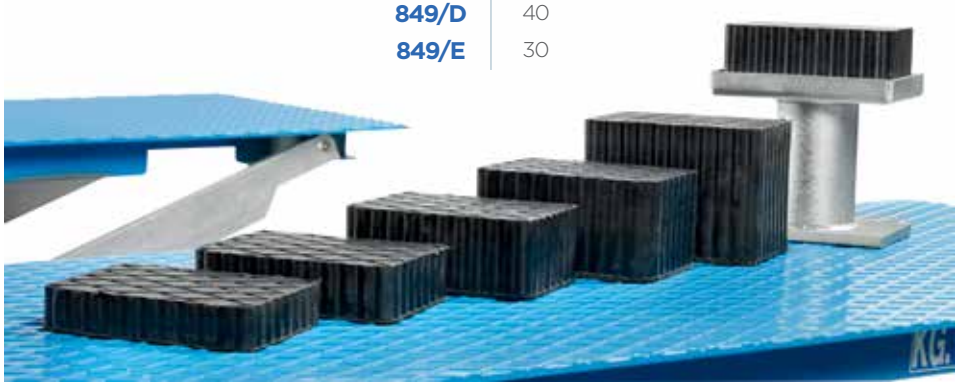

KIT **X2**

ART. 846
KIT PER LA SALITA E DISCESA PARTE ANTERIORE

Up and down kit, front side

Kit pour la montée et descente partie antérieure

2 Überfahrschienen (vorn)

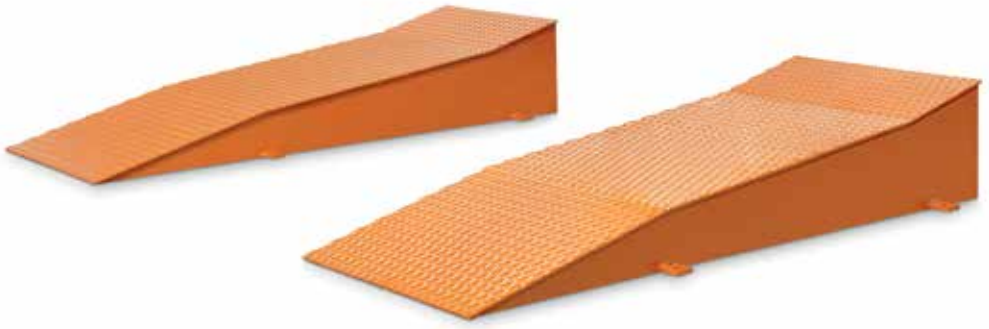

ART. 848
SET DI TRAVERSE

Pair of auxiliary traverses

Paire de traverses

Zusätzliche Quertraversen

MAX

1000 Kg X 2

ACCESSORI EXTRA DOTAZIONE

EXTRA EQUIPMENT • ACCESSOIRES EN OPTION • EXTRA ZUBEHÖR

IMPIANTO DI ILLUMINAZIONE A LED

Led lighting system
Kit d'eclairage led
Led Beleuchtungsanlage

ART. 845 ✓ H = 4600 • 4900 • 5100 mm
ART. 845/A ✓ H = 5400 mm

KIT ART. PLUS
MORSA DI BLOCCAGGIO RUOTA PER MOTOVEICOLI E PEDANINE SUPPLEMENTARI

ART.	Modelli per linee di revisione (840/I • 826/I • 815/A)
PLUS	✓

TELAI PER INCASSO

Embedding frames
Caissons pour modèles encastrables
Metallrahmen für Grube

ART. 847 ✓ H = 4600 mm
ART. 847/A ✓ H = 4900 mm
ART. 847/B ✓ H = 5100 mm
ART. 847/C ✓ H = 5400 mm
ART. 847/D ✓ ART. 835/I • 840/I

PROLUNGHE DI COLLEGAMENTO TRA IL SOLLEVATORE E LA CENTRALINA DI COMANDO (1 m)

Connection extensions between the hoist and the control box
Rallonges de jonction entre l'élévateur et le pupitre de commande
Verlängerungsschläuche (zwischen Hebebühne und Steuerpult)

ART. 852 ✓ ART. 800 • 801 • 810 • 811 • 820 • 820/I • 821 • 821/I • 830 • 831/SP • 835 • 835/I
ART. 852/A ✓ ART. 803 • 805 • 813 • 815 • 823 • 823/I • 825 • 825/I
ART. 852/B ✓ ART. 802 • 804 • 805/A • 812 • 814 • 815/A • 822 • 822/I • 824 • 824/I • 826 • 826/I • 832/SP • 834 • 840 • 840/I

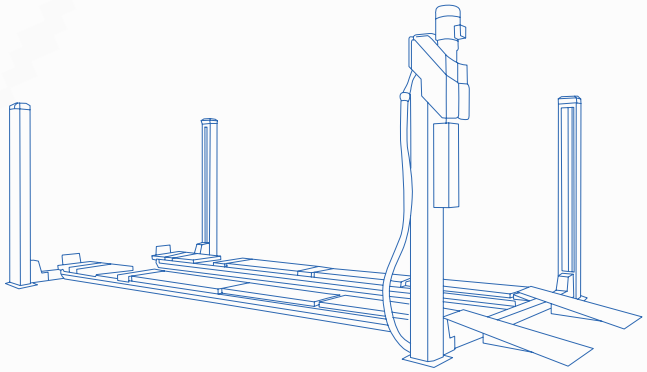

PONTI SOLLEVATORI ELETTROIDRAULICI A 4 COLONNE

ELECTROHYDRAULIC 4-POST LIFTS
PONTS ELEVATEURS A 4 COLONNES ELECTROHYDRAULIQUES
ELEKTROHYDRAULISCHE 4-SÄULEN HEBEBÜHNEN

Made in Italy

PONTI SOLLEVATORI ELETTROIDRAULICI A 4 COLONNE

ELECTROHYDRAULIC 4-POST LIFTS

TRACCIATO TECNICO COSTRUTTIVO

• Sollevatori a funzionamento elettroidraulico a 4 colonne.
• Le loro strutture adeguatamente dimensionate, lo spazio utile interno e le dimensioni delle pedane consentono di sollevare anche veicoli di grandi dimensioni.
• Dispositivi di sicurezza bloccano il ponte in caso di rottura o di allentamento delle funi portanti.
• Pulegge in alluminio dotate di cuscinetti a sfera.
• Livello di sicurezza a tre stadi: ancoraggi meccanici, breaking system sulla tensione funi, sicurezza elettrica supplementare.
• Valvola di blocco in caso di avaria alla conduttura idraulica e valvola di sicurezza per evitare di sollevare pesi superiori alla portata nominale.
• Impianto elettrico a 24 V.
• Tasselli di ancoraggio al suolo in dotazione.

TECHNICAL AND STRUCTURAL LAY-OUT

• 4-post autolifts, electrohydraulic functioning.
• With specifically designed structures, the internal working space and the dimensions of the platforms make it possible to lift from small to large vehicles.
• Safety devices lock the autolift in case of slack and/or cable failure.
• Alumium pulley with ball bearing.
• 3-phases safety level: mechanical anchors on the rack, cable anti-breaking system and additional electric safety.
• Safety valves both stop over capacity lifting and hydraulic failure.
• 24 V safety system.
• Equipped with anchor small blocks.

PONTS ELEVATEURS A 4 COLONNES ELECTROHYDRAULIQUES

ELEKTROHYDRAULISCHE 4-SÄULEN HEBEBÜHNEN

RELEVÉ TECHNIQUE

• Elévateurs 4 colonnes à fonctionnement électro-hydraulique.
• Leurs structures parfaitement étudiées permettent, grâce à l'espace utile interne et aux dimensions des chemins de roulement, de lever des véhicules de petites et grandes tailles.
• Des dispositifs de sécurité bloquent le pont en cas de rupture ou de distension des câbles porteurs.
• Poulies en aluminium montées sur roulements à billes.
• 3 niveaux de sécurité: stationnement par ancrage mécanique, système de prévention rupture des câbles, sécurité électriques supplémentaire.
• Soupape de blocage en cas d'avarie sur le conduit hydraulique et soupape limitative de charge pour empêcher le levage de poids supérieurs à la portée indiquée.
• Circuit électrique 24 V.
• Chevilles d'ancrage au sol fournies.

TECHNISCHE UND KONSTRUKTIVE ANGABEN

• Elektrohydraulische 4-Säulen-Hebebühnen, einfach und sicher zu bedienen.
• Die durchdachte Konstruktion, die Abmessungen sowie die Verschiebbarkeit der Auffahrtschienen ermöglichen das Heben kleiner und großer Fahrzeuge.
• Sicherheitsvorrichtungen blockieren die Bühne bei Seilbruch oder einem Lockern der Seile.
• Aluminiumriemenscheiben mit Kugellager.
• 3-Stufig Sicherheitsniveau bestehend aus mechanische Zahnstange, System gegen den Bruch auf der Seilspannkraft und zusätzliche elektrische Sicherheit.
• Beim Absenken entriegeln die Stützriegel automatisch.
• Rückschlagventil im Falle eines Versagens der Hydraulik sowie ein Sicherheitsventil, um eine Überlastung der Bühne- über die angegebene Tragkraft hinaus- zu verhindern.
• Steuerspannung 24 V.
• Ausgestattet mit schmaler Grundplatte.

CLASSIC LINE

MODELLI A PEDANE PIANE

MODELS WITH FLAT PLATFORMS

MODELES AVEC CHEMINS DE ROULEMENT NUS

MODELLE MIT FLACHEN FAHRSCHIENEN

3500
4000
4500
KG

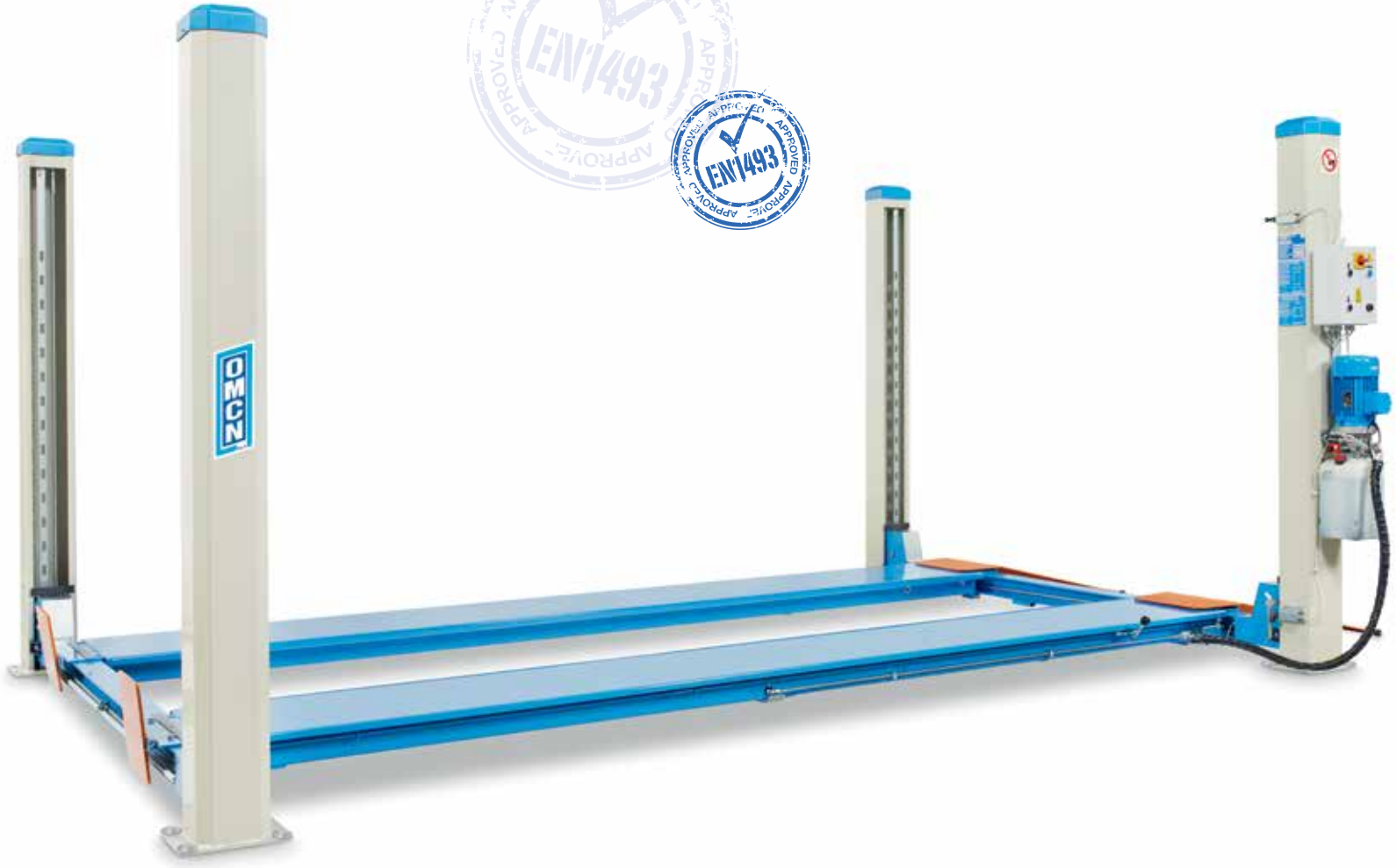

ART. 401

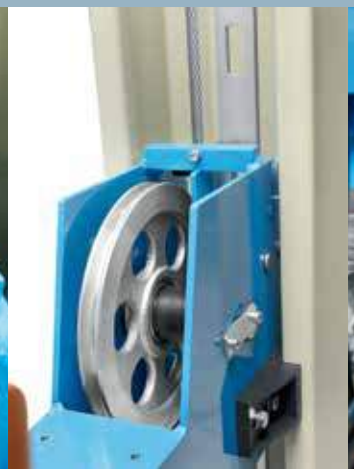

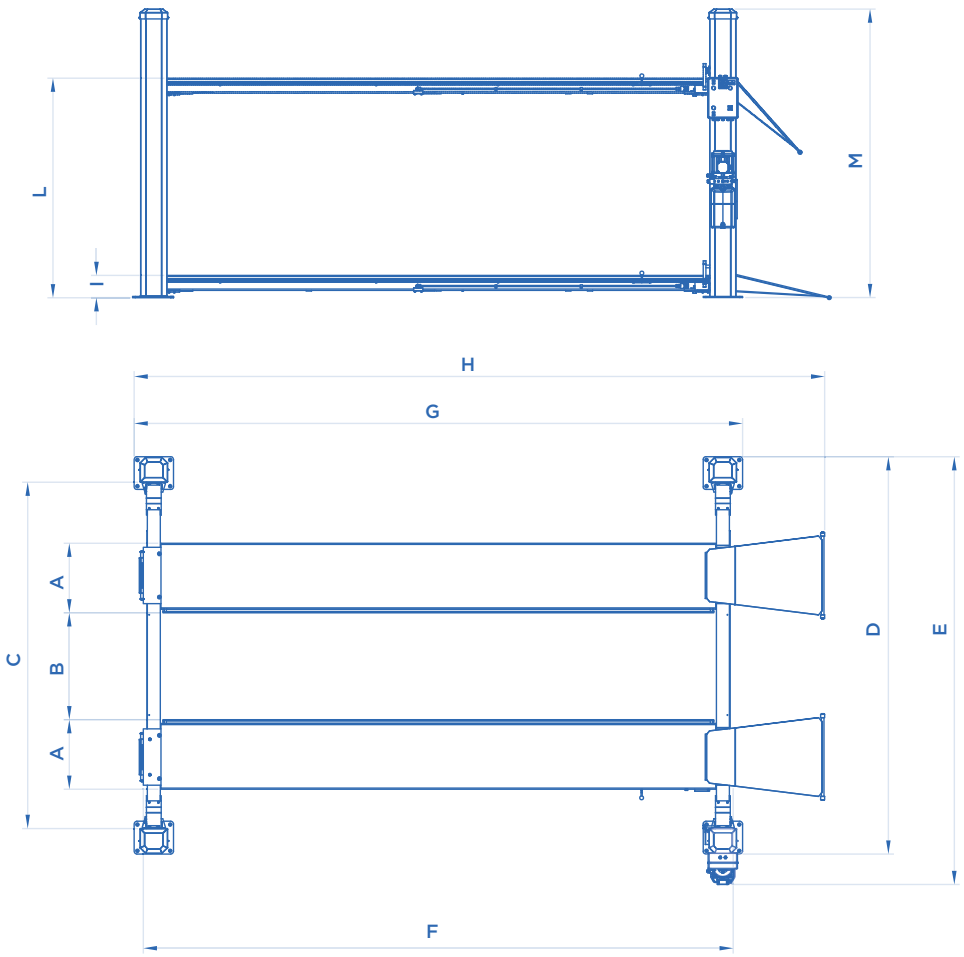

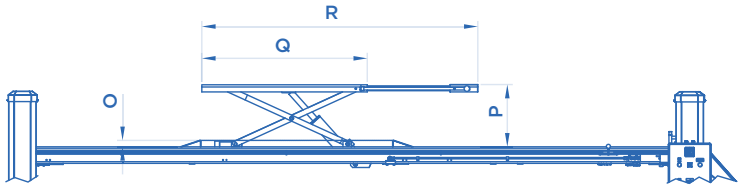

ART.	LIFT TABLE	O mm	P mm	Q mm	R mm
401/I	3000 Kg	50	450	1400	2000

Potenza motore • Motor power
Puissance moteur • Motorleistung

OPTIONAL Pag. 095

ART.			Motore trifase Three-phase motor Moteur triphasé Netzspannung	A mm	B mm		C mm	D mm	E mm	F mm	G mm	H mm	I mm	L mm	M mm	KG
					MIN	MAX										
399	3500 Kg	2,2 Kw	400V • 50HZ	380	580	1100	2400	2780	3050	**4200**	4340	4950	160	1700	2200	1000
400				500	820	1100	2650	3030	3300	**4500**	4640	5250	160	1700	2200	1100
400/L				600	720	1000	2650	3030	3300	**5000**	5140	5750	160	1800	2200	1270
401	4000 Kg	3,3 Kw		500	820	1100	2650	3030	3300	**4500**	4640	5250	160	1700	2200	1170
401/I				500	820	1100	2650	3030	3300	**4500**	4640	5250	160	1700	2200	1420
401/L				600	720	1000	2650	3030	3300	**5000**	5140	5750	160	1800	2200	1340
401/LS	4500 Kg			600	720	1000	3000	3380	3650	**5000**	5140	5750	160	1800	2200	1410

MODELLI
PER ASSETTO RUOTE

WHEEL ALIGNMENT
MODELS

MODELES POUR
GEOMETRIE ROUES

MODELLE GEEIGNET
ZUR ACHSVERMESSUNG

3500
4000
KG

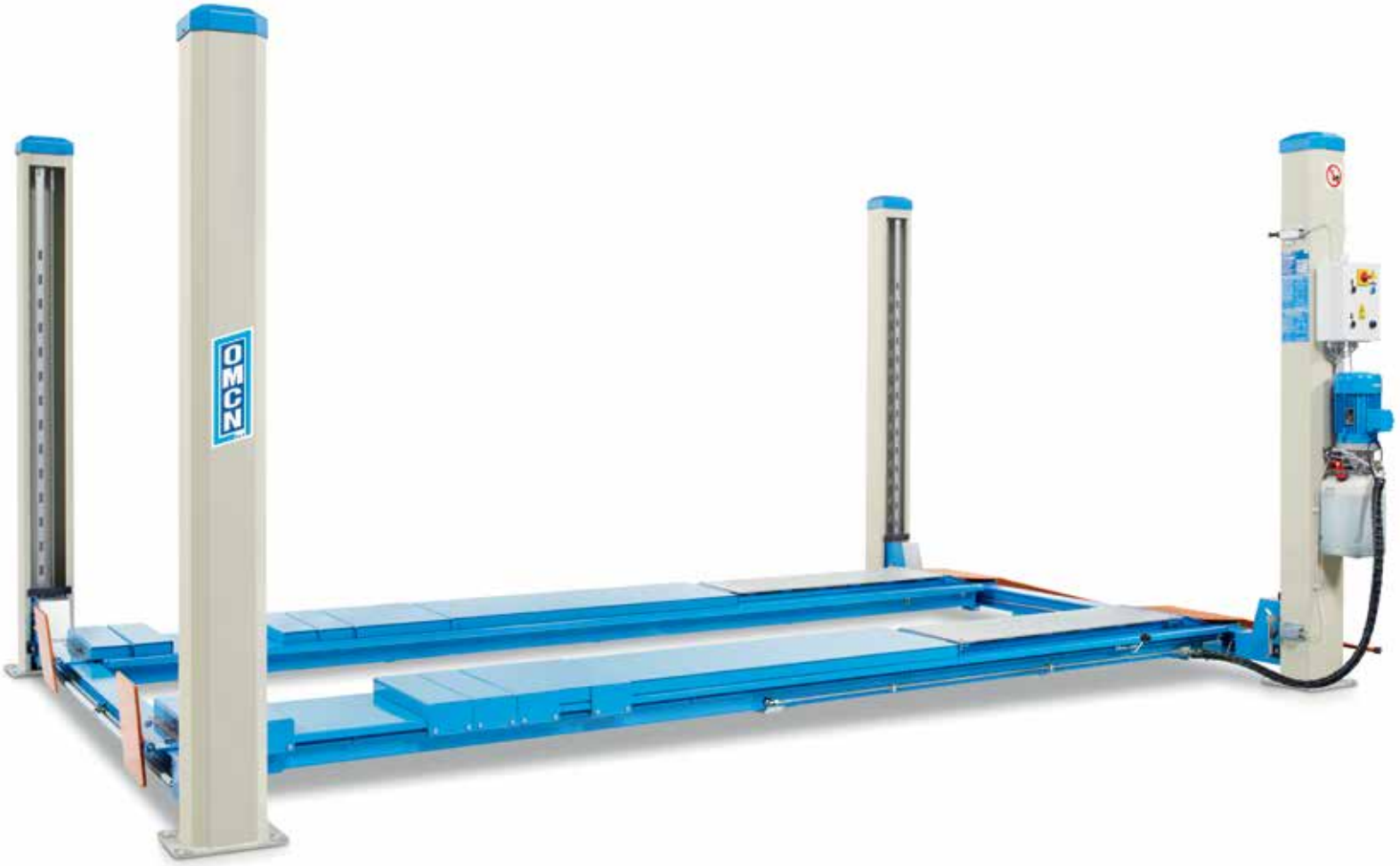

ART. 401/C

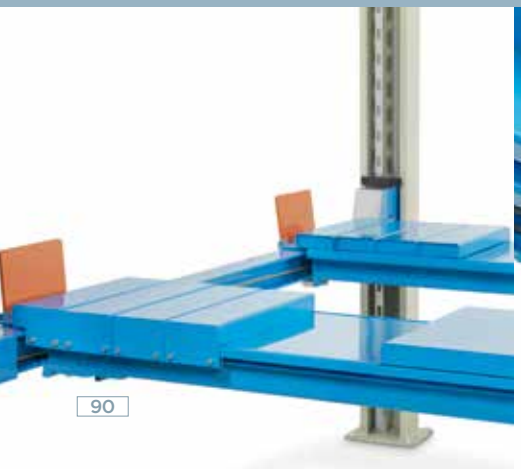

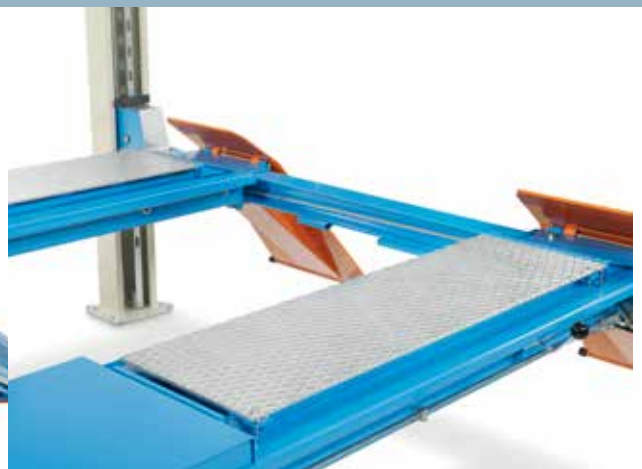

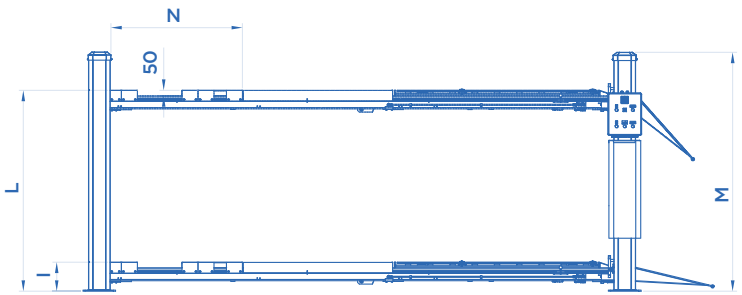

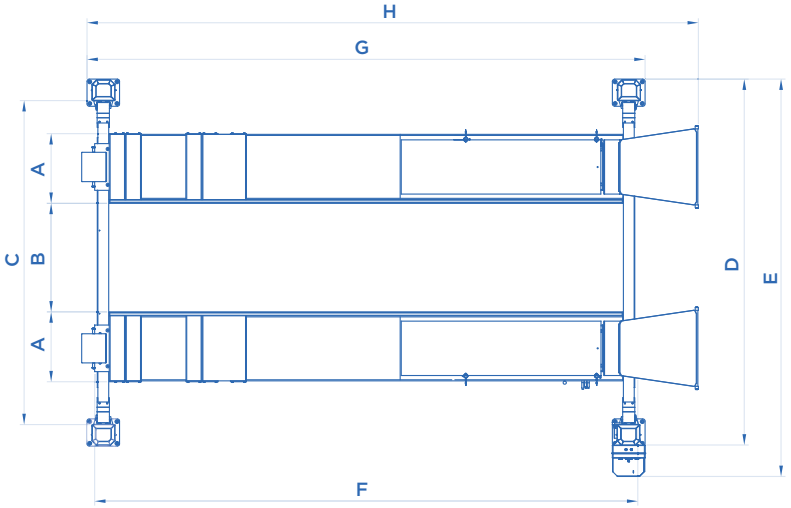

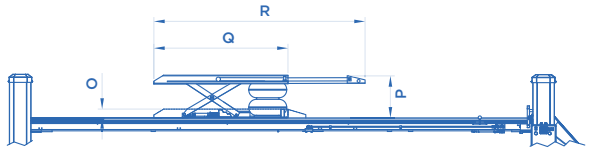

ART.	LIFT TABLE	O mm	P mm	Q mm	R mm
400/CSA	2500 Kg	35	360	1400	2000
401/CSA		35	360	1400	2000

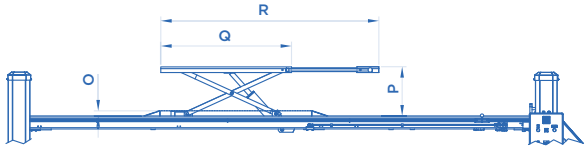

ART.	LIFT TABLE	O mm	P mm	Q mm	R mm
401/CSAI	3000 Kg	0	400	1400	2000

OPTIONAL Pag. 095

ART.			Motore trifase Three-phase motor Moteur triphasé Netzspannung	A mm	B mm		C mm	D mm	E mm	F mm	G mm	H mm	I mm	L mm	M mm	N mm	KG
					MIN	MAX											
400/C	3500 Kg	2,2 Kw	400V • 50HZ	500	820	1100	2650	3030	3300	4500	4640	5250	210	1750	2200	1400	1350
400/CSA				500	820	1100	2650	3030	3300	4500	4640	5250	210	1750	2200	1400	1570
402/L				600	720	1000	3000	3380	3650	5000	5140	5750	210	1850	2200	1900	1470
401/C	4000 Kg	3,3 Kw		500	820	1100	2650	3030	3300	4500	4640	5250	210	1750	2200	1400	1420
401/CSA				500	820	1100	2650	3030	3300	4500	4640	5250	210	1750	2200	1400	1640
401/CSAI				500	820	1100	2650	3030	3300	4500	4640	5250	210	1750	2200	870	1890
402/LS				600	720	1000	3000	3380	3650	5000	5140	5750	210	1850	2200	1900	1650

Potenza motore • Motor power • Puissance moteur • Motorleistung

5000 KG TOP LINE

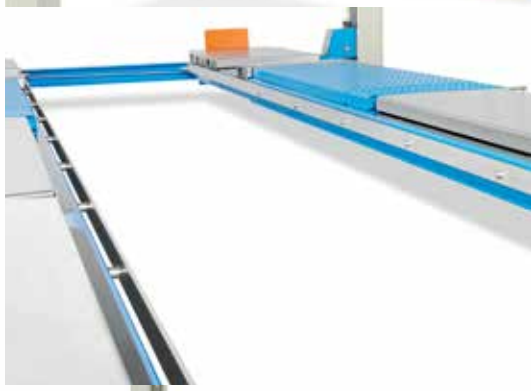

ART. 403/CSAI

TRACCIATO TECNICO COSTRUTTIVO

• Dispositivo meccanico di stazionamento con sblocco pneumatico e risalita automatica.
• PLC gestionale con sistema di autodiagnosi integrato.
• Versione extra large con luce tra le colonne di 3000 mm.
• Guide per traverse zincate, sviluppate per evitare il ristagno di acqua.
• Quadro di comando di nuova generazione con motore rialzato e carter di copertura per ridurre gli ingombri attorno alle colonne.
• Doppie piastre oscillanti posteriori con movimentazione ±5° (403/C – 403/CSAI).

TECHNICAL AND STRUCTURAL LAY-OUT

• Mechanical stationing device with pneumatic unlock and automatic raising.
• Microprocessor (PLC) with an auto-diagnosis embedded system.
• Extra-large version, 3000 mm between the columns.
• Galvanized rails for crosspieces conceived to avoid any water stagnation.
• New generation control box with an upper engine and a cart cover aiming to reduce the room occupied around the columns.
• Double oscillating rear plates with ±5° movement (403/C – 403/CSAI).

RELEVÉ TECHNIQUE

• Dispositif mécanique de stationnement à déverrouillage pneumatique et remontée automatique.
• Automate (API) à autodiagnostic intégré.
• Version extra large, 3 mt entre les colonnes.
• Guides pour traverse galvanisées, spécialement conçues pour éviter que l'eau stagne.
• Boîtier de commandes de nouvelle génération avec moteur relevé et carter de protection pour un encombrement réduit autour de la colonne.
• 2 plaques de ripage arrière à mouvement ±5° (403/C – 403/CSAI).

TECHNISCHE UND KONSTRUKTIVE ANGABEN

• Mechanische Absperrvorrichtung mit pneumatischer Auslösung und automatischer Aufstieg.
• PLC Mikroprozessor mit einer integrierten Vorrichtung für die automatische Diagnose.
• Extra Breitversion mit einer 3000 mm Öffnung zwischen der Säulen.
• Verzinkte Führungen für Achsfreiheber gegen die Wasserstauung .
• Neue Schalttafel mit einem erhobenen Motor und Motorgehäuse, um die Lagerfläche rundum den Säulen zu reduzieren.
• Hintere Doppelgleitplatten mit einer ±5° Bewegung (403/C – 403/CSAI).

MODELLI A PEDANE PIANE
MODELS WITH FLAT PLATFORMS
MODELES AVEC CHEMINS DE ROULEMENT NUS
MODELLE MIT FLACHEN FAHRSCHIENEN

ART. 403 • 403/LS • 403/LSI

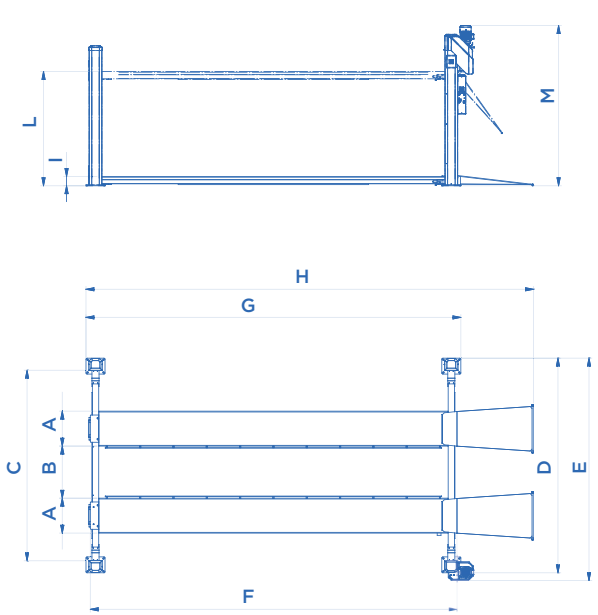

MODELLI PER ASSETTO RUOTE
WHEEL ALIGNMENT MODELS
MODELES POUR GEOMETRIE ROUES
MODELLE GEEIGNET ZUR ACHSVERMESSUNG

ART. 403/C • 403/CSAI

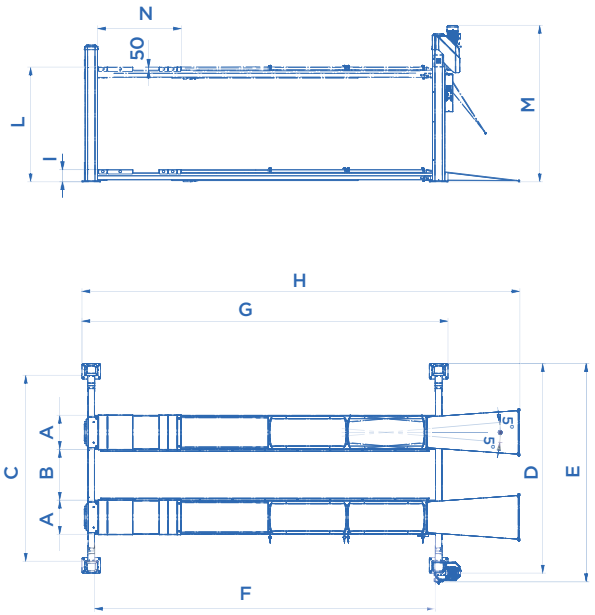

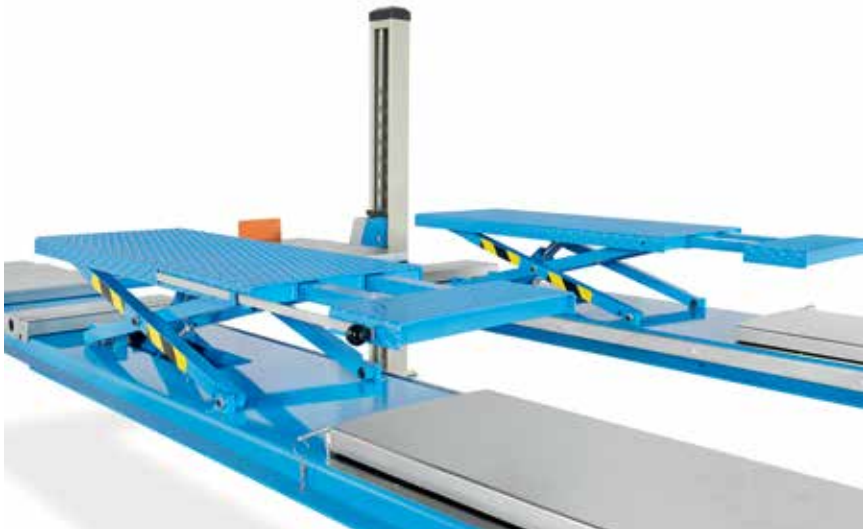

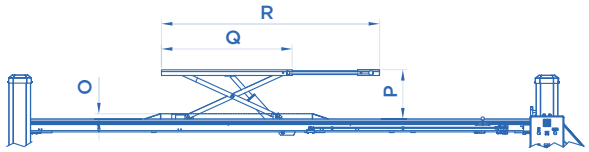

ART.	LIFT TABLE	O mm	P mm	Q mm	R mm
403/LSI	3500 Kg	50	450	1400	2000
403/CSAI		0	400	1400	2000

Potenza motore • Motor power
Puissance moteur • Motorleistung

OPTIONAL Pag. 095

ART.			Motore trifase Three-phase motor Moteur triphasé Netzspannung	A mm	B mm MIN	B mm MAX	C mm	D mm	E mm	F mm	G mm	H mm	I mm	L mm	M mm	N mm	KG
403	5000 Kg	3,3 Kw	400V • 50HZ	550	820	1100	3000	3380	3520	4770	4900	6060	160	1800	2580		1400
403/LS				550	820	1100	3000	3380	3520	5770	5900	7060	160	1800	2580		1500
403/LSI				550	820	1100	3000	3380	3520	5770	5900	7060	160	1800	2580		1750
403/C				550	820	1100	3000	3380	3520	5770	5900	7060	210	1850	2580	1400	1510
403/CSAI				550	820	1100	3000	3380	3520	5770	5900	7060	210	1850	2580	1400	1980

PROVAGIOCHI
PLAY DETECTOR
PLAQUES A JEUX
GELENKSPIEL-TESTVORRICHTUNG

PROVAGIOCHI A 4 MOVIMENTI
4 movement play detector
Plaques à jeux 4 mouvements
4 Bewegungen Gelenkspieltester

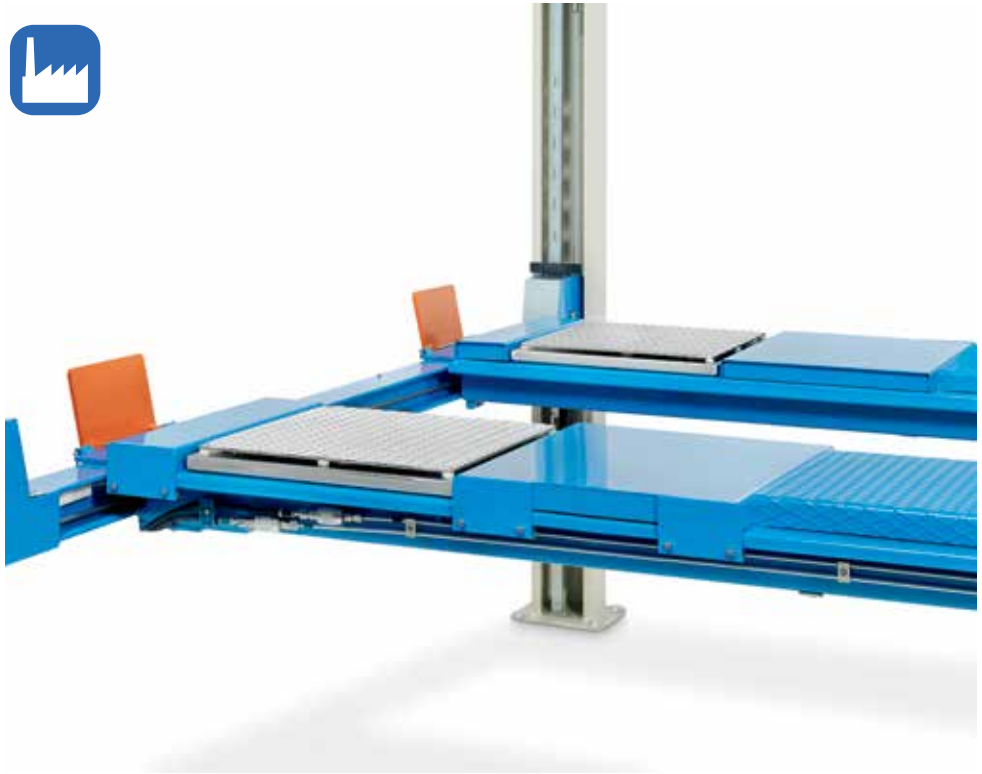

ART. 441
PROVAGIOCHI ELETTROIDRAULICO INSTALLATO SULLE PEDANE
Electro-hydraulic play detector installed on the footboards
Plaques à jeux électrohydraulique montées sur les chemins de roulement
Elektrohydraulische Gelenkspiel-Testvorrichtung, die auf die Fahrschienen montiert ist

ART. 442
PROVAGIOCHI ELETTROIDRAULICO INSTALLATO SU APPOSITE PROLUNGHE
Electro-hydraulic play detector installed on dedicated extensions
Plaque à jeux électrohydraulique montées sur les rallonges appropriées
Elektrohydraulische Gelenkspiel-Testvorrichtung, die auf bestimmten Verlängerungen montiert ist

ACCESSORI EXTRA DOTAZIONE

EXTRA EQUIPMENT • ACCESSOIRES EN OPTION • EXTRA ZUBEHÖR

KIT X2

ART. 452
SET DI PROLUNGHE SU CUI ALLOGGIARE I PIATTI ROTANTI

Set of extensions for the housing of the revolving plates

Kit de rallonges pour le logement des plateaux tournants

Kit von Verlängerungen worauf Mann kann die Drehtellern einzulassen

ART. 452/A
SET DI PROLUNGHE PER AUMENTARE LA LUNGHEZZA DELLE PEDANE

Set of extensions to extend the length of the footboards

Kit rallonge chemins de roulement

Kit von Verlängerungen um die Fahrschienenlänge zu erweitern

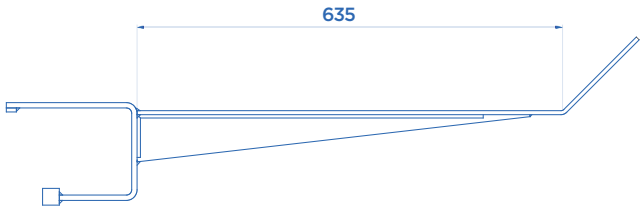

IMPIANTO DI ILLUMINAZIONE A LED

Led lighting system

Kit d'eclairage led

Led Beleuchtungsanlage

ART. 453

✓ F = 4200 • 4500 • 4770 • 5000 mm

ART. 453/A

✓ F = 5770 mm

KIT X2

SERIE PEDANINE SALITA E DISCESA PER LA PARTE ANTERIORE

Extra drive through up and down twin ramps for front side

Jeu de rampes d'accès pour montée et descente pour la partie antérieure

2 Auffahrschienen (vorne)

ART.	⟷ mm
454	800
454/A	1200

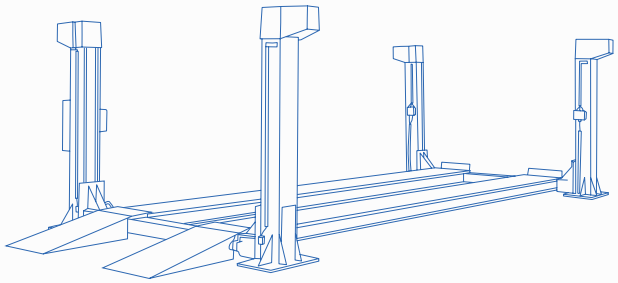

PONTI SOLLEVATORI ELETTROMECCANICI A 4 COLONNE PER VEICOLI INDUSTRIALI

ELECTROMECHANICAL 4-POST LIFTS FOR HEAVY VEHICLES
PONTS ELEVATEURS ELECTROMECANIQUES 4 COLONNES POUR POIDS LOURDS
ELEKTROMECHANISCHE 4-SÄULEN HEBEBÜHNEN FÜR SCHWERE FAHRZEUGE

Made in Italy

PONTI SOLLEVATORI ELETTROMECCANICI A 4 COLONNE PER VEICOLI INDUSTRIALI

ELECTROMECHANICAL 4-POST LIFTS FOR HEAVY VEHICLES

TRACCIATO TECNICO COSTRUTTIVO

• Funzionamento elettromeccanico.
• Sollevamento a mezzo di viti trapezoidali rullate, in acciaio ad alta resistenza, a passo fine per rendere autofrenanti i carrelli.
• Chiocciola portante in bronzo abbinata ad una seconda chiocciola di sicurezza di pari altezza e pari qualità di materiale, autoprotetta da sicurezza elettrica.
• Carrelli a scorrimento interno, completamente protetti.
• Guide di scorrimento in acciaio trafilato pieno ad alta resistenza.
• 6 ruote di grosso diametro in acciaio ad alta resistenza per ogni carrello, garantiscono una perfetta aderenza e scorrevolezza.
• Lubrificazione delle viti assicurata da un sistema montato direttamente sulla chiocciola portante.
• Sincronizzazione fra i quattro carrelli controllata da un PLC gestionale, che comanda il riallineamento in presenza di una differenza superiore ai 15 mm.
• Pedane di grosse dimensioni, di cui una regolabile trasversalmente.
• Motori elettrici sovradimensionati di primaria ditta costruttrice.
• Trasformatore generale a 24 V, componentistica elettrica di primaria scelta, impianto generale autoprotetto per garantire l'assoluta efficienza di tutte le sicurezze. Comando "uomo presente".
• Verniciatura a polvere epossidica di tutte le parti maggiormente esposte.
• Tasselli di ancoraggio al suolo in dotazione.

TECHNICAL AND STRUCTURAL LAY-OUT

• Electromechanic functioning.
• Lifting through trapezoidal turning screws, made of high resistance steel with fine pitch so that trolleys may become self-braking.
• Bronze bearing female nut together with a second safety female nut of the same height and of the same top material quality, self-protected by electrical safety.
• Completely protected internal sliding trolleys.
• Slides in full drawn solid steel at high resistance.
• 6 wheels with big diameter and in high-resistance steel for each trolley guarantee a perfect adhesion an flowability.
• Lubrification of the screw assured by a device mounted directly on the bearing nut.
• Synchronization between the four trolleys regulated by an operational PLC which controls the realignment in presence of a difference of more than 15 mm.
• Footboards of big dimensions, of which one transversally adjustable.
• Electric engines of top-building factory delivering more power.
• 24 V general transformer, top-choice electric components, self-protected general plant in order to guarantee the total efficiency of all the safely measures, "man standing-by" command.
• Epoxy powder painting of all mostly exposed parts.
• Equipped with anchor small blocks.

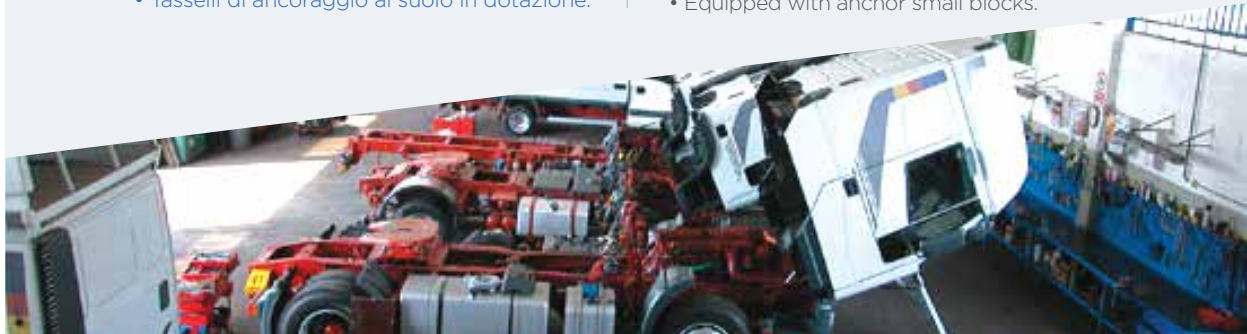

PONTS ELEVATEURS ELECTROMECANIQUES 4 COLONNES POUR POIDS LOURDS

ELEKTROMECHANISCHE 4-SÄULEN HEBEBÜHNEN FÜR SCHWERE FAHRZEUGE

RELEVÉ TECHNIQUE

• Fonctionnement électromécanique.
• Levage par vis trapézoïdales comprimées, en acier haute résistance. Pas de vis fin pour des chariots auto freinants.
• Ecrou porteur en bronze couplé à un second écrou de sécurité identique au premier, autoprotégé par sécurité électrique.
• Chariots internes coulissants entièrement protégés.
• Guides coulissants en acier trempé plein haute résistance.
• Chariots montés sur 6 roues de grand diamètre en acier haute résistance pour une adhérence et un déplacement parfait.
• Lubrification des vis assuré par un système monté directement sur les écrous porteurs.
• Synchronisme des 4 chariots contrôlé par PLC de gestion qui ordonne la remise à niveau si un décalage de plus de 15 mm est détecté.
• Chemins de roulement de grande dimension, dont un réglable sur la largeur du pont.
• Moteurs électriques de haute qualité.
• Transformateur général 24 V, composants électriques de premier choix, équipement général auto protégé afin de garantir l'efficacité de toutes les sécurités, commande de type "homme mort".
• Peinture époxy sur les parties les plus exposées.
• Chevilles d'ancrage au sol fournies.

TECHNISCHE UND KONSTRUKTIVE ANGABEN

• Elektromechanische Funktion.
• Hub erfolgt mittels Trapezgewindespindeln aus Spezialstahl.
• Abbremsen der Hubschlitten erfolgt durch selbstbremsende Spindelgewinde.
• 2 identische Tragmuttern aus Lagerbronze (Typ B14), einmal als Sicherheitsmutter ausgeführt.
• Elektrische Sicherheitsabschaltung bei Tragmutterschaden.
• Komplett geschützte, innenliegende Führungen.
• Gleitbahnen aus gehärtetem, hochfestem Stahl.
• 6 Räder mit großem Durchmesser und aus hochfestem Stahl gefertigt, garantieren eine gute Haftung sowie hervorragende Laufeigenschaften.
• Die Schmierung der Muttern erfolgt durch eine spezielle, direkt auf der Tragmutter installierte Schmiervorrichtung.
• Automatische, elektronisch gesteuerte Synchronisation der 4 Hubschlitten bei einem Höhenunterschied > 15 mm.
• Große Fahrschienen (1 x fest installiert, 1 x in der Breite verschiebbar).
• Leistungsstarker Elektromotor eines führenden Herstellers.
• 24 V- Haupttransformator, elektrische Bauteile namhafter Hersteller, Einhaltung sämtlicher Sicherheitsvorschriften
2-Hand-Steuerung.
• Epoxid-Pulverbeschichtung aller stark beanspruchten Teile.
• Ausgestattet mit schmaler Grundplatte.

CE Made in Italy

7 TON | **12 TON** | **20 TON**

ART. 407

ART. 405

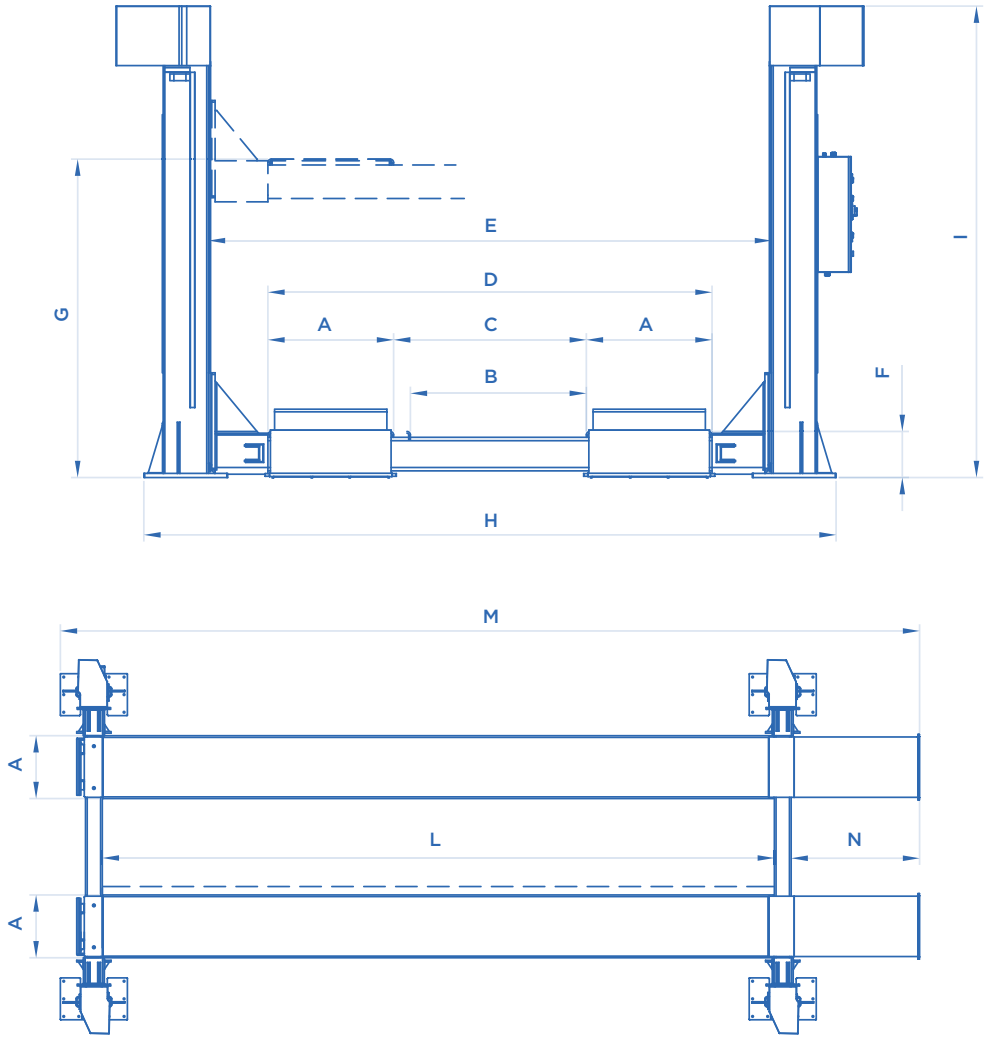

ACCESSORI EXTRA DOTAZIONE

EXTRA EQUIPMENT • ACCESSOIRES EN OPTION • EXTRA ZUBEHÖR

IMPIANTO DI ILLUMINAZIONE A LED

Led lighting system
Kit d'eclairage led
Led Beleuchtungsanlage

ART. 453/A ✓ ART. 405
ART. 453/B ✓ ART. 406 • 407

ART.			Motore trifase Three-phase motor Moteur triphasé Netzspannung	A mm	B mm	C mm	D mm	E mm	F mm	G mm	H mm	I mm	L mm	M mm	N mm	KG
405	7000 Kg	4x2 KW		650	850	1150	2450	3200	175	1920	3760	2575	5570	7000	1000	2500
406	12000 Kg	4x2,6 KW	400V • 50HZ	700	1100	1200	2600	3300	190	1920	4000	2610	8000	9950	1000	3700
407	20000 Kg	4x3,3 KW		750	1050	1150	2650	3360	275	1900	4150	2800	8000	10250	1500	6100

Potenza motore • Motor power • Puissance moteur • Motorleistung

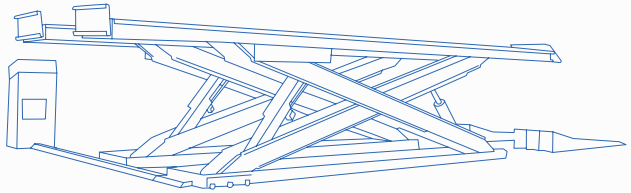

PONTI SOLLEVATORI ELETTROIDRAULICI A FORBICE PER VEICOLI INDUSTRIALI

ELECTROHYDRAULIC SCISSOR LIFTS FOR HEAVY VEHICLES
PONTS ELEVATEURS ELECTROHYDRAULIQUES A CISEAUX POUR POIDS LOURDS
ELEKTROHYDRAULISCHE SCHEREN-HEBEBÜHNE FÜR SCHWERE FAHRZEUGE

Made in Italy

PONTI SOLLEVATORI ELETTROIDRAULICI A FORBICE PER VEICOLI INDUSTRIALI

ELECTROHYDRAULIC SCISSOR LIFTS FOR HEAVY VEHICLES

TRACCIATO TECNICO COSTRUTTIVO

• Funzionamento elettroidraulico.
• Realizzazione secondo le vigenti normative.
• Comandi "uomo presente". Tensione ausiliaria 24 V.
• Dispositivo acustico e comando a due mani nell'ultima fase di discesa.
• Valvola di sicurezza contro i sovraccarichi.
• Valvola di sicurezza su ogni cilindro contro la lesione o la rottura dei tubi.
• Controllo con valvola compensata della velocità di discesa.
• Dispositivo elettronico per il controllo ed il costante mantenimento del parallelismo delle due pedane, indipendentemente dalla distribuzione del carico. Il sistema di parallelismo viene controllato da PLC.
• Fotocellula di sicurezza per la posizione delle due pedane.
• Dispositivo apposito per il controllo e l'effettuazione dello stazionamento delle due pedane.
• Possibilità di posizionamento della centrale di comando secondo le necessità.
• Olio per circuito idraulico in dotazione.
• Tasselli di ancoraggio al suolo in dotazione.

TECHNICAL AND STRUCTURAL LAY-OUT

• Electro-hydraulic operating.
• Built in conformity with the european normative laws in force.
• "Man standing-by" controls. Auxiliary tension 24 V.
• Sound device and two hand control during the last descent phase.
• Safety-valve against overloads.
• Safety-valve on each cylinder against damage or breackage of pipes.
• Check through a valve adjusting the descent speed.
• Electronic device for the check and constant keeping of the parallelism of the two platforms independentely from the load distribution. System of parallelism is checked by PLC.
• Safety photocell for the position of the two platforms.
• Special device for the check and the execution of the standing of the two platforms.
• Possibility to install the control-box according to the necessities.
• Delivered with oil for the hydraulic circuit.
• Equipped with anchor small blocks.

PONTS ELEVATEURS ELECTROHYDRAULIQUES A CISEAUX POUR POIDS LOURDS

ELEKTROHYDRAULISCHE SCHEREN-HEBEBÜHNE FÜR SCHWERE FAHRZEUGE

RELEVÉ TECHNIQUE

- Fonctionnement électrohydraulique.
- Réalisation selon les lois en vigueur.
- Commande "homme mort". Tension auxiliaire 24 V.
- Dispositif sonore et commande à deux mains dans la dernière phase de descente.
- Vanne de sécurité anti-surcharges.
- Vanne de sécurité sur chaque cylindre pour éviter l'endommagement ou la rupture des tuyaux.
- Vanne de compensation de la vitesse de descente.
- **Dispositif électronique pour le contrôle et le constant maintien du parallélisme des deux chemins de roulements, indépendamment de la distribution de la charge. Le système de parallélisme est contrôlé par PLC.**
- Capteurs de sécurité pour le positionnement des deux chemins de roulements.
- Dispositif de paramétrage du stationnement des chemins de roulement.
- Possibilité de positionner la centrale de commande selon les besoins.
- Livrés avec l'huile pour le circuit hydraulique.
- Chevilles d'ancrage au sol fournies.

TECHNISCHE UND KONSTRUKTIVE ANGABEN

- Elektrohydraulischer Betrieb.
- Herstellung unter Berücksichtigung der gültigen Europäischen Normen.
- "Stand-by-Steuerung". Steuerspannung 24 V.
- Akustisches Signal und Zweihand-Steuerung während der letzten Absenkphase.
- Sicherheitsventil als Überlastungsschutz.
- Sicherheitsventil auf jedem Zylinder für die Überwachung der Druckleitungen.
- Sicherheitsventil zur Kontrolle der Absenkgeschwindigkeit.
- **Elektronische Vorrichtung zur Überwachung und ständige Gewährleistung der Fahrschienenausrichtung, unabhängig von der Lastenverteilung. Elektronische Gleichlaufüberwachung (PLC).**
- Sicherheitsphotozelle zur Überwachung der Fahrschienenstellung.
- Vorrichtung zur Überwachung und Sicherung der Fahrschienen in der gewünschten Arbeitsstellung.
- Das Steuerpult kann beliebig aufgestellt werden.
- Wird mit Öl für die hydraulische Schaltung geliefert.
- Ausgestattet mit schmaler Grundplatte.

9 TON | **13 TON** | **23 TON** | **33 TON**

ART. 902

QUADRO ELETTRICO DI COMANDO
Electric control board
Cadre électrique de commande
Elektrische Steuerschalttafel

UNITÀ IDRAULICA DI COMANDO
Control hydraulic unit
Unité hydraulique de commande
Hydraulische Überwachungseinheit

Modello a pavimento
Floored model
Modèle au sol
Überflur-Modell

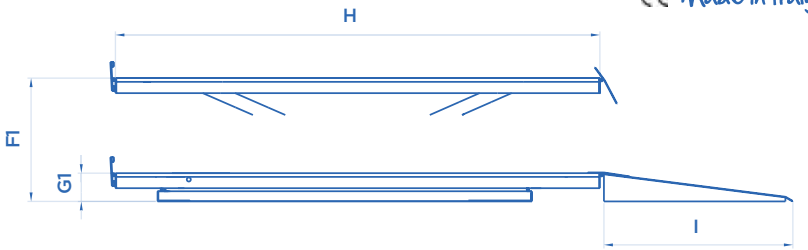

Modello a scomparsa
Disappearing model
Modèle encastrable
Unterflur-Modell

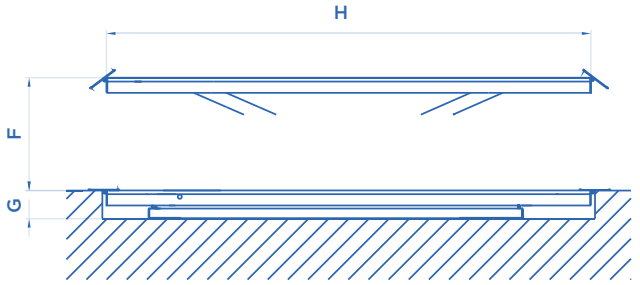

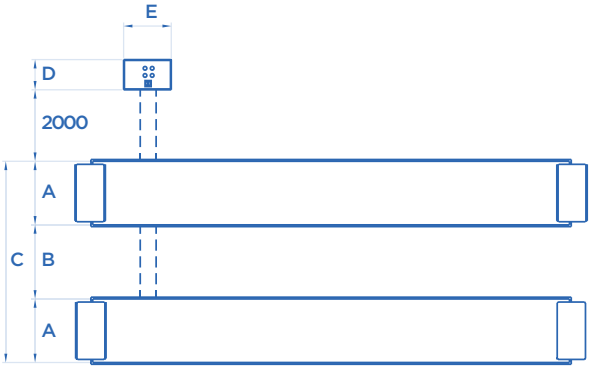

ART. 910/SM

Potenza motore • Motor power • Puissance moteur • Motorleistung

OPTIONAL Pag. 112

ART.			Motore trifase Three-phase motor Moteur triphasé Netzspannung	A mm	B mm	C mm	D mm	E mm	F mm	F1 mm	G mm	G1 mm	H mm	I mm	KG
900	9000 Kg	5,5 KW		780	1100	2660	450	600		1900		380	**6000**	2700	4850
910	9000 Kg	5,5 KW		780	1100	2660	450	600	1510		390		**6000**		4250
910/SM	9000 Kg	5,5 KW		780	*	*	450	600	1510		390		**4600**		4000
901	13000 Kg	7,5 KW	400V • 50HZ	780	1100	2660	450	600		1900		380	**7000**	2700	5600
911	13000 Kg	7,5 KW		780	1100	2660	450	600	1510		390		**7000**		5000
902	23000 Kg	8,8 KW		780	1100	2660	450	600		1900		380	**8000**	2700	7950
912	23000 Kg	8,8 KW		780	1100	2660	450	600	1510		390		**8000**		7350
903	33000 Kg	15 KW		780	1100	2660	580	800		1900		380	**9000**	2700	10600
913	33000 Kg	15 KW		780	1100	2660	580	800	1510		390		**9000**		10000

26 TON	46 TON	60 TON

ART. 907

Modello a pavimento
Floored model
Modèle au sol
Überflur-Modell

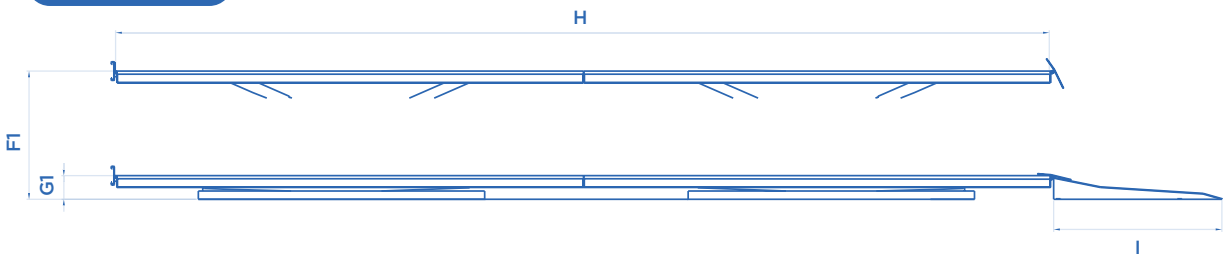

Modello a scomparsa
Disappearing model
Modèle encastrable
Unterflur-Modell

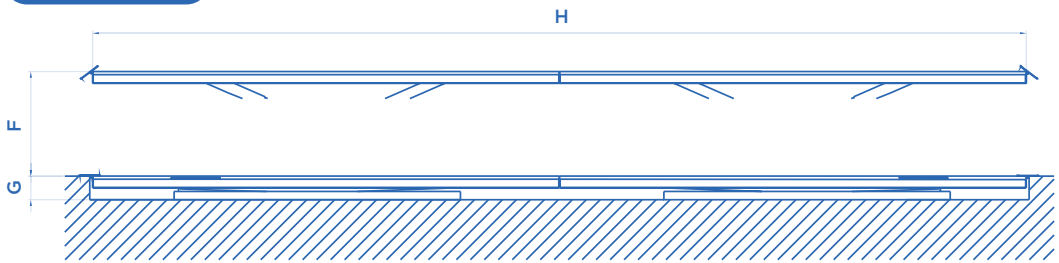

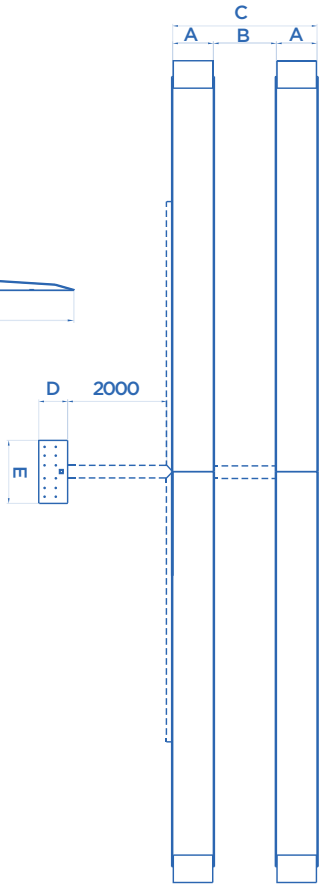

OPTIONAL Pag. 112

ART.			Motore trifase Three-phase motor Moteur triphasé Netzspannung	A mm	B mm	C mm	D mm	E mm	F mm	F1 mm	G mm	G1 mm	H mm	I mm	KG
906	26000 Kg	2x7,5 KW	400V • 50HZ	780	1100	2660	650	1600		1900		380	**14000**	2700	10600
916	26000 Kg	2x7,5 KW		780	1100	2660	650	1600	1510		390		**14000**		10000
907	46000 Kg	2x8,8 KW		780	1100	2660	650	1600		1900		380	**16000**	2700	15300
917	46000 Kg	2x8,8 KW		780	1100	2660	650	1600	1510		390		**16000**		14700
908	60000 Kg	2x15 KW		780	1100	2660	650	1600		1900		380	**16500**	2700	20600
918	60000 Kg	2x15 KW		780	1100	2660	650	1600	1510		390		**16500**		20000

Potenza motore • Motor power • Puissance moteur • Motorleistung

QUATTRO

ART. 912+912

Questa soluzione prevede l'installazione fisica di due sollevatori il cui funzionamento, a discrezione dell'operatore, può essere:

SIMULTANEO: le quattro pedane dei due ponti si sollevano in modo perfettamente sincronizzato per poter operare su mezzi molto lunghi.
INDIPENDENTE: i due sollevatori funzionano in modo indipendente l'uno dall'altro, garantendo la possibilità di operare in contemporanea su due veicoli differenti.

This solution entails the physical installation of two lifts with two different modes of operation, which can be chosen at the operators own discretion:

SIMULTANEOUS: all four footboards of both lifts move together in a perfectly synchronous movement, allowing you to operate on long vehicles.
INDEPENDENT: both lifts operate independently, allowing you to operate on two different vehicles at the same time.

Cette solution prévoit l'installation physique de deux élévateurs pour deux configurations de travail différentes, au choix de l'opérateur:

SIMULTANÉE: les quatre chemins de roulement des deux élévateurs se lèvent de manière parfaitement synchronisée pour pouvoir intervenir sur des véhicules très longs.
INDÉPENDANTE: les deux élévateurs fonctionnent indépendamment l'un de l'autre. Il est possible de travailler sur deux véhicules différents en même temps.

Diese Lösung beinhaltet den physischen Einbau von zwei Hebebühnen, deren Betriebsweise kann nach eigenem Ermessen des Betreibers angewählt sein:

SIMULTAN: die vier Fahrschienen der zwei Hebebühnen erheben sich vollständig synchronisch, um mit sehr langen Fahrzeugen arbeiten zu können.
UNABHÄNGIG: die zwei Hebebühne funktionieren unabhängig voneinander, um mit zwei verschiedenen Fahrzeugen gleichseitig arbeiten zu können.

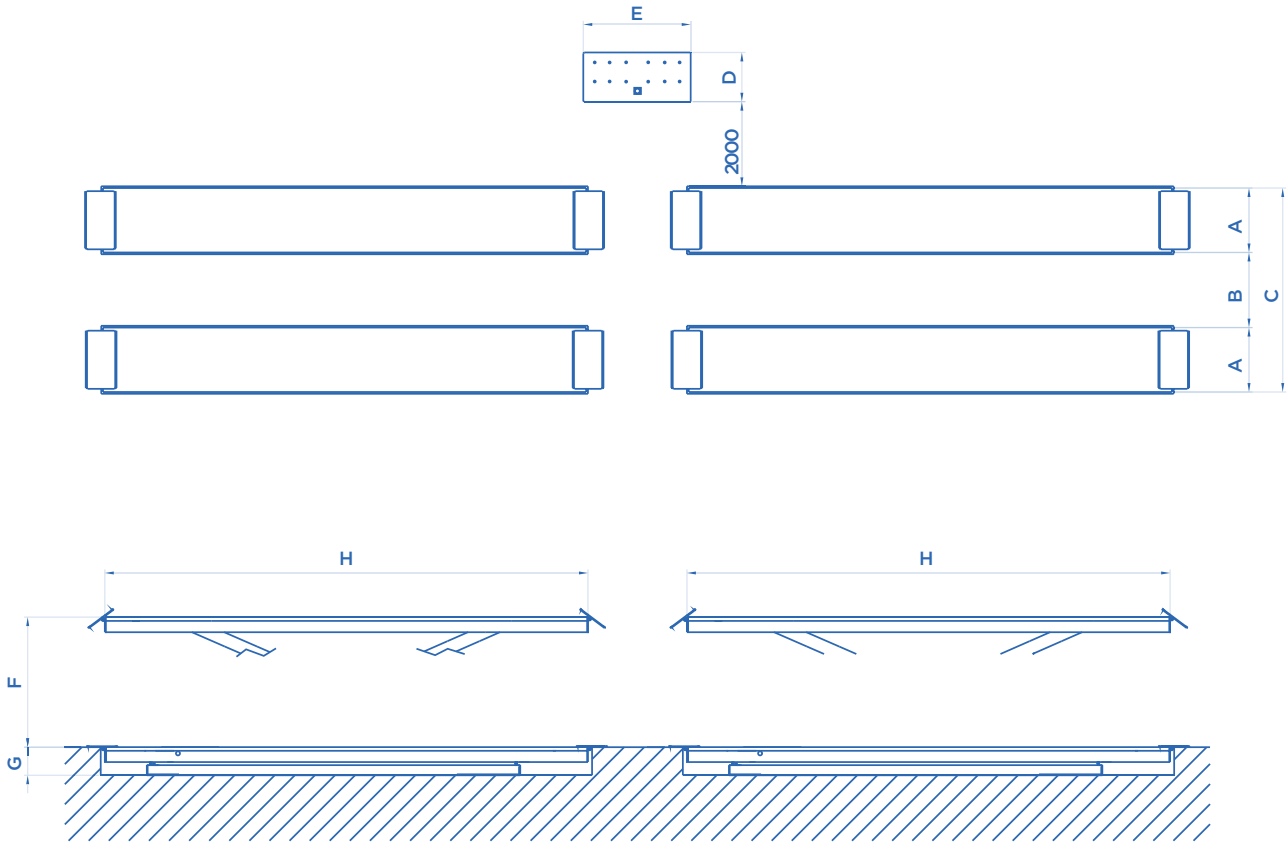

ART.			Motore trifase Three-phase motor Moteur triphasé Netzspannung	A mm	B mm	C mm	D mm	E mm	F mm	G mm	H mm	KG
910+910	9000+9000 Kg	2x5,5 KW	400V • 50HZ	780	1100	2660	650	1600	1510	390	**6000**	8500
911+911	13000+13000 Kg	2x7,5 KW		780	1100	2660	650	1600	1510	390	**7000**	10000
912+912	23000+23000 Kg	2x8,8 KW		780	1100	2660	650	1600	1510	390	**8000**	14700
913+913	33000+33000 Kg	2x15 KW		780	1100	2660	650	1600	1510	390	**9000**	20000

OPTIONAL Pag. 112

Potenza motore • Motor power • Puissance moteur • Motorleistung

ACCESSORI EXTRA DOTAZIONE

EXTRA EQUIPMENT • ACCESSOIRES EN OPTION • EXTRA ZUBEHÖR

KIT X2

ART. 920
KIT PER LA SALITA E DISCESA PARTE ANTERIORE

Up and down kit - front side

Kit pour la montée et descente partie antérieure

2 Überfahrschienen (vorn)

IMPIANTO DI ILLUMINAZIONE A LED

Led lighting system

Kit d'eclairage led

Led Beleuchtungsanlage

ART. 923	✓	H = 4600 • 6000 mm
ART. 923/A	✓	H = 7000 • 8000 • 9000 mm

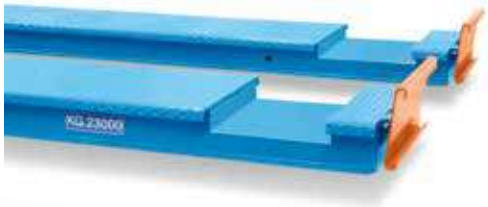

ART. 926
INCAVO PREDISPOSTO SULLE PEDANE PER L'ALLOGGIAMENTO DEL PROVA GIOCHI IDRAULICO

Cavity on the footboards for housing of play-testing device

Cavité prédisposée sur les chemins de roulement pour l'encastrement des plaques à jeux

Aussparungen im vorderen Teil der Fahrschienen um eine Gelenkspiel-Testvorrichtung aufzunehmen

PROLUNGHE DI COLLEGAMENTO TRA IL SOLLEVATORE E LA CENTRALINA DI COMANDO (1 m)

Connection extensions between the hoist and the control box

Rallonges de jonction entre l'élévateur et le pupitre de commande

Verlängerungsschläuche (zwischen Hebebühne und Steuerpult)

ART. 922	✓	ART. 900 • 901 • 902 • 910 • 911 • 912
ART. 922/A	✓	ART. 903 • 913
ART. 922/B	✓	ART. 906 • 916
ART. 922/C	✓	ART. 907 • 917
ART. 922/D	✓	ART. 908 • 918

TELAI PER INCASSO

Embedding frames

Caissons pour modèles encastrables

Metallrahmen für Grube

ART. 921	✓	ART. 910 • 910/SM • 911 • 912
ART. 921/A	✓	ART. 913
ART. 921/B	✓	ART. 916 • 917
ART. 921/C	✓	ART. 918

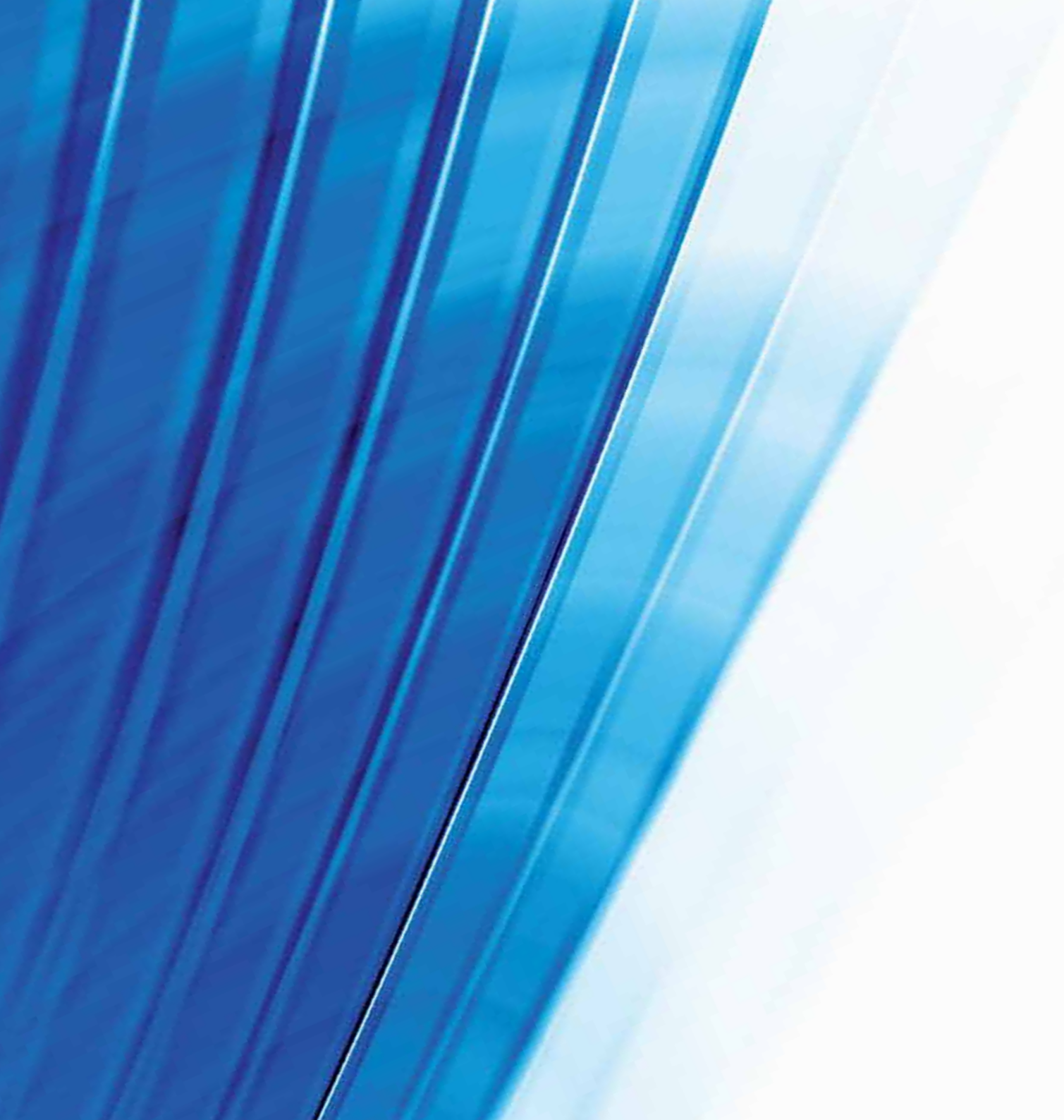

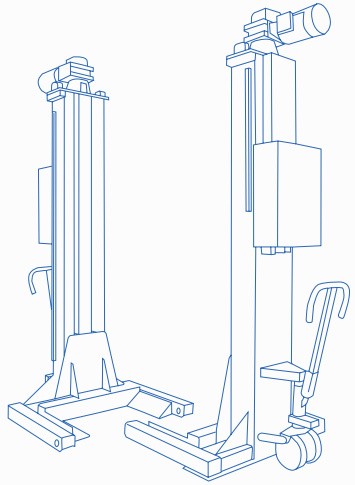

SOLLEVATORI A COLONNE MOBILI

MOBILE COLUMN LIFTS
ELEVATEURS A COLONNES MOBILES
FAHRBARER LKW-RADGREIFER

Made in Italy

3000 KG

ART. 952

TRACCIATO TECNICO COSTRUTTIVO

• Sollevamento a mezzo di viti trapezoidali rullate, in acciaio ad alta resistenza, a passo fine per rendere autofrenanti i carrelli.
• 4 rulli di scorrimento per ogni singolo carrello abbinati a 4 pattini garantiscono una perfetta aderenza e scorrevolezza.
• Dispositivo meccanico di blocco del movimento in caso di eccessiva usura della chiocciola portante.
• Motore elettrico sovradimensionato dotato di protezione termica.
• Il dispositivo di funzionamento è composto da microprocessore (PLC) per il controllo del sincronismo e il riallineamento automatico e la gestione delle modalità di funzionamento.
• Pulsante di emergenza con autoritenuta su tutte le colonne.
• Struttura completamente premontata.
• Pompetta di ingrassaggio in dotazione.

TECHNICAL AND STRUCTURAL LAY-OUT

• Trapezoidal lifting screws made of highly resistant rolled steel, short pitch designed for self-braking carriages.
• 4 sliding rollers per carriage plus 4 sliding shoes guarantee a perfect adhesion and flowability.
• Mechanical stop device when the load bearing nut gets excessively worn.
• Oversized motor with thermal protection.
• Operating device composed by a microchip (PLC) for the regulation of synchronism and the automatic re-alignment as well as working modalities management.
• Latching emergency switch on every column.
• Supplied with greaser.

RELEVÉ TECHNIQUE

• Levage par vis trapézoïdales comprimées, en acier haute résistance. Pas de vis fin pour des chariots auto-freinant.
• Le chariot court sur 4 galets et 4 patins réglables pour une adhésion et une mobilité parfaites.
• Dispositif mécanique de blocage en cas d'usure excessive de l'écrou porteur.
• Moteur électrique surdimensionné avec protection thermique.
• Synchronisation, réalignement automatique et gestion des modalités de fonctionnement par automate (API).
• Bouton d'urgence à accrochage.
• Structure entièrement assemblée en usine.
• Poire de graissage fournie.

TECHNISCHE UND KONSTRUKTIVE ANGABEN

• Hub mit abrollende Trapez- und Feingewinde Spindeln aus Hochfesten Stahl, um die Abbremsung der Hubschlitten zu erreichen.
• 4 Rollen mit 4 Gleitlagern für jeder einzelne Hubschlitten, um eine perfekte Haftfähigkeit und bestes Gleitvermögen zu sichern.
• Mechanische Sperrvorrichtung der Bewegung im Fall eines exzessives Tragmutterverschleiß.
• Überdimensioniert Elektromotor mit thermischem Schutz.
• Betriebsvorrichtung bestehend aus einem Mikroprozessor (PLC), der sowohl für den Gleichlauf als auch für die automatische Wiederausrichtung der Fahrschienen verantwortlich ist, ebenfalls auch für den Arbeitsverlauf.
• Notausschalter mit Selbsttrückhaltung.
• Ausgestattet mit Fettschmierungpumpe.

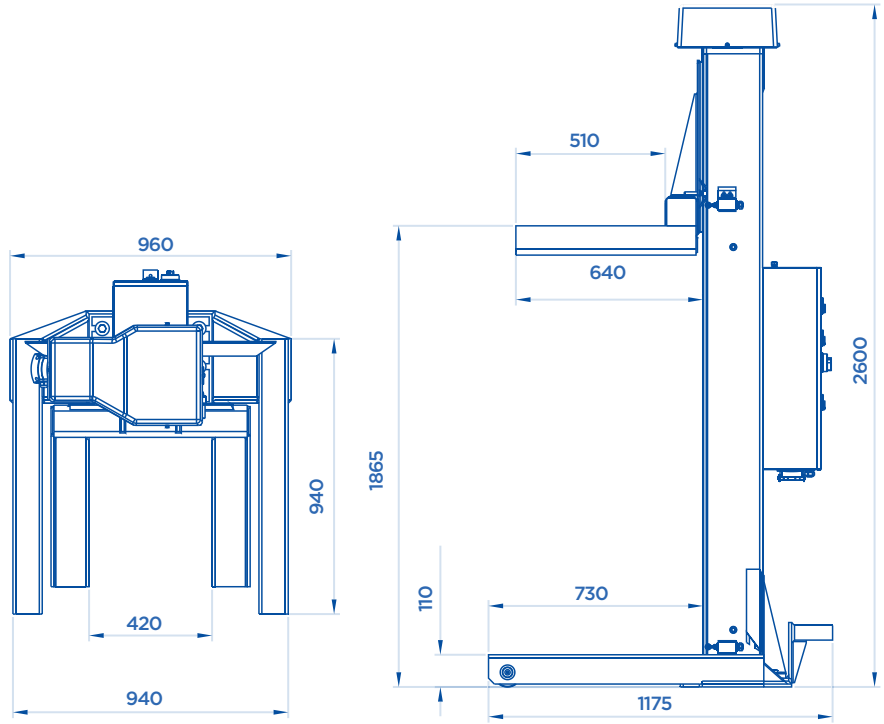

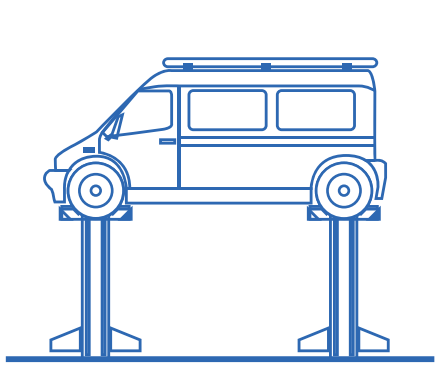

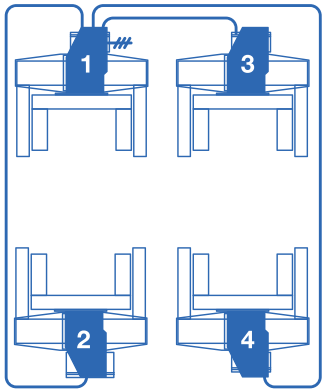

ART. 952

ART.			Motore trifase Three-phase motor Moteur triphasé Netzspannung	Ø MAX	Ø MIN	KG
952	3000 Kg	2,6 KW	400V • 50HZ	800	550	420

Potenza motore • Motor power • Puissance moteur • Motorleistung

SERIE 959 • 963

6500
8500 **KG**

ART. 959

OPTIONAL Pag. 122

TRACCIATO TECNICO COSTRUTTIVO

• Colonne realizzate con struttura in acciaio saldato, con carrello di sollevamento a scorrimento interno, dotato di quattro ruote di grosso diametro che garantiscono una perfetta aderenza e scorrevolezza e consentono di ridurre al minimo gli interventi di manutenzione.
• Chiocciole di sicurezza e portanti in bronzo.
• Lubrificazione della vite motrice assicurata da un sistema montato direttamente sulla chiocciola portante.
• Martinetto di sollevamento per lo spostamento della colonna dotato di valvola limitatrice di portata e timone di manovra manuale con ruote rivestite in poliuretano e dotate di cuscinetti a sfera.
• Il dispositivo di funzionamento è composto da microprocessore (PLC) per il controllo del sincronismo e il riallineamento automatico e la gestione delle modalità di funzionamento.
• Comandi con pulsantiera mobile da collegare alla colonna dalla quale si desidera azionare il sollevatore.
• Quadro elettrico su ogni colonna dal quale è possibile comandare il sollevatore secondo la modalità di funzionamento selezionata.
• Pulsante di emergenza sul quadro elettrico di ogni singola colonna.

TECHNICAL AND STRUCTURAL LAY-OUT

• Columns made of welded steel structure, internal sliding lifting trolley equipped with 4 wheels of big diameter which assure a perfect adhesion and smoothness and reduce to the minimum the maintenance operations.
• Bronze load bearing and safety screws.
• Lubrication of the screws assured by a device mounted directly on the bearing nut.
• Lifting jack to move the column, equipped with a capacity modulating valve and a hand move rudder with wheels lined in polyurethane and equipped with ball bearings
• Operating device composed by a microprocessor (PLC) for the regulation of the synchronism, the automatic re-alignment and also for the working ways running.
• Controls with a mobile push-button board to be connected to the column from which you want the lift starts working.
• Every column is equipped with a switchboard from which it is possible to control the lift by following the selected functioning modality.
• Emergency button on the switchboard of each single column.

RELEVÉ TECHNIQUE

• Structure de la colonne en acier soudé, avec chariot de levage à coulissement interne et 4 roues d'un diamètre assez important pour permettre une adhérence et un coulissement parfaits afin de réduire au minimum les interventions pour entretien.
• Ecrous porteurs et de sécurité en bronze.
• Lubrification de la vis assurée par un système monté directement sur l'écrou porteur.
• Vérin de levage pour le déplacement de la colonne, équipé de vanne limitatrice de la portée et de timon de manoeuvre manuel avec roues revêtues en vulkollan équipées de roulements à billes.
• Le dispositif de fonctionnement se compose d'un microprocesseur (PLC) qui assure la syncronisation et le réalignement automatique ainsi que les différents modes de fonctionnement.
• Commande filaire mobile, à brancher sur la colonne de votre choix pour l'actionnement de l'élévateur.
• Chaque colonne est dotée d'un boîtier électrique à partir duquel il est possible de manœuvrer l'élévateur selon la modalité de fonctionnement désirée.
• Bouton de sécurité sur chaque boîtier électrique.

TECHNISCHE UND KONSTRUKTIVE ANGABEN

• Die Radgreifer sind aus geschweißtem Stahl hergestellt, mit einem innenseitigen Führungswagen für die Hebung, der mit 4 Rädern von großem Durchmesser ausgestattet ist. Diese Rädern sichern eine perfekte Haftung und Lauf und einen geringen Wartungseinsatz aufweisen
• Sicherheits- und Trag- Muttern aus Bronze
• Selbstschmierung der Antriebsspindel durch eine auf der Tragmutter montierte Schmiervorrichtung
• Hubwagen für die Verschiebung des Radgreifer in die gewünschte Position, ausgestattet mit einem Überlastungsventil, mit handbeweglichen Deichsel und kugelgelagerten Polyurethanrädern
• Überwachungsvorrichtung bestehend aus einem im Schaltkasten installierten Haupt-Mikroprozessor (PLC), der sowohl die Überwachung des Gleichlaufs als auch die sich anschließende Wiederausrichtung der gesamten Radgreifer-Hebeanlage regelt.
• Bedienung mittels einem mit der Vorab ausgewählten Säule verbundenen Fernbedienung.
• Schaltkasten auf jeder einzelne Säule, woraus Mann der Hebebühne gemäß den gewählten Betriebsart steuern kann.
• Jeder Säule wird mit einem Notausschalter an dem Schaltkasten geliefert.

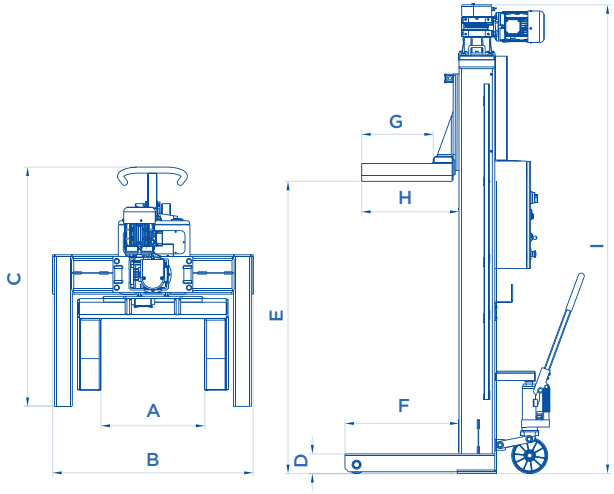

CONFIGURAZIONI • CONFIGURATIONS • CONFIGURATIONS • EINSATZMÖGLICHKEITEN

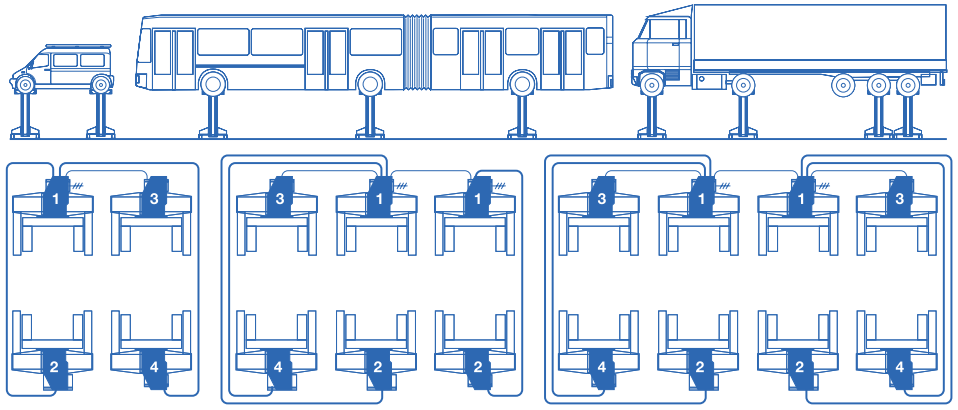

ART. 959 • 963 **ART.** 959/A • 963/A **ART.** 959/B • 963/B

ART.			Motore trifase Three-phase motor Moteur triphasé Netzspannung	A mm	B mm	C mm	D mm	E mm	F mm	G mm	H mm	I mm	Ø MAX	Ø MIN	KG
959	6500 Kg	2,6 KW	400V • 50HZ	580	1100	1370	110	1770	635	400	550	2760	1200	900	475
963	8500 Kg	2,6 KW		580	1100	1370	120	1770	635	400	550	2760	1200	900	540

Potenza motore • Motor power • Puissance moteur • Motorleistung

SERIE 970

10.000 KG

ART. 970

OPTIONAL Pag. 122

TRACCIATO TECNICO COSTRUTTIVO

• Sistema di sollevamento con vite trapezioidale accoppiata direttamente ad un motoriduttore autofrenante a vite senza fine in bagno d'olio.
• Chiocciole di sicurezza e portanti in bronzo.
• Lubrificazione forzata ad olio delle due chiocciole con pompa azionata automaticamente ad ogni discesa.
• Martinetto di sollevamento per lo spostamento della colonna dotato di valvola limitatrice di portata e timone di manovra manuale con ruote rivestite in poliuretano.
• Il dispositivo di funzionamento è composto da un microprocessore principale (PLC 1) per il controllo del sincronismo e il riallineamento automatico e da un altro microprocessore secondario (PLC 2) per la ridondanza del sistema di sicurezza.
• Pulsanti in singolo applicati su ogni colonna, con possibilità di manovra anche in caso di avaria dei dispositivi di controllo.
• Quadro elettrico su ogni colonna dal quale è possibile comandare il sollevatore secondo la modalità di funzionamento selezionata.
• Pulsante di emergenza sul quadro elettrico di ogni singola colonna.

TECHNICAL AND STRUCTURAL LAY-OUT

• Lifting system with trapezoidal screw directly coupled with a gearmotor with worm screw in an oil bath.
• Bronze load bearing and safety nuts.
• Force feed oil lubrication of the two nuts with automatically operated pump for each descent.
• Lifting jack for moving the column equipped with a carrying capacity modulating valve, and a manual manoeuvring rudder with wheels lined in polyurethane.
• Operating device composed by a main microprocessor (PLC 1) for the regulation of the synchronism and the automatic re-alignment; and by an other secondary micro processor (PLC 2) for the redundancy of the safety system.
• Single push-buttons applied on each column, with the possibility of manoeuvring also in case the control device breaks down.
• Emergency push-button with head on the electric board of each single column.

RELEVÉ TECHNIQUE

• Système de levage avec vis trapézoïdale directement couplée à un motoréducteur à vis sans fin, en bain d'huile.
• Ecrous porteurs de sécurité en bronze.
• Huilage forcé des deux ecrous en bronze avec pompe actionnée automatiquement à chaque descente.
• Vérin de levage pour le déplacement de la colonne, équipé de vanne limitatrice de la portée et de timon de manoeuvre manuel avec roues revêtues en polyurethane.
• Le dispositif de fonctionnement est composé d'un microprocesseur principal (PLC 1) pour le contrôle du synchronisme et le réalignement automatique et d'un autre microprocesseur secondaire (PLC 2) pour contrôle simultané du système de sécurité.
• Boutons-poussoirs de fonctionnement individuel appliqués sur chaque colonne, avec possibilité de manoeuvre également en cas de panne des dispositifs de contrôle.
• Bouton-poussoir d'urgence sur le tableau électrique de chaque colonne.

TECHNISCHE UND KONSTRUKTIVE ANGABEN

• Hubtechnik mit Trapezspindel, die direkt an einen Getriebemotor mit Schnecke in einem Ölbad angekuppelt ist.
• Sicherheits- und Tragmuttern in Bronze.
• Öldruckschmierung beider Bronzelager mit automatisch gesteuerter Pumpe bei jeder Senkbewegung.
• Hubwagen für die Verschiebung des Radgreifers in die gewünschte Position, ausgestattet mit einem Überdruckventil, einer Schlepp- und Lenkstange und Vulkollanrädern.
• Überwachungsvorrichtung bestehend aus einem Haupt-Mikroprozessor (PLC 1), der sowohl für den Gleichlauf als auch für die anschließende Wiederausrichtung der Fahrschienen verantwortlich ist und einem zweiten Prozessor (PLC 2),
der die Sicherheitsvorrichtungen der Hebebühne überwacht.
• An jedem Radgreifer sind einzelne Steuertasten angebracht, um den Betrieb auch bei defekten Kontrollvorrichtungen zu ermöglichen.
• Jeder Radgreifer hat an der Schalttafel einen Notausschalter.

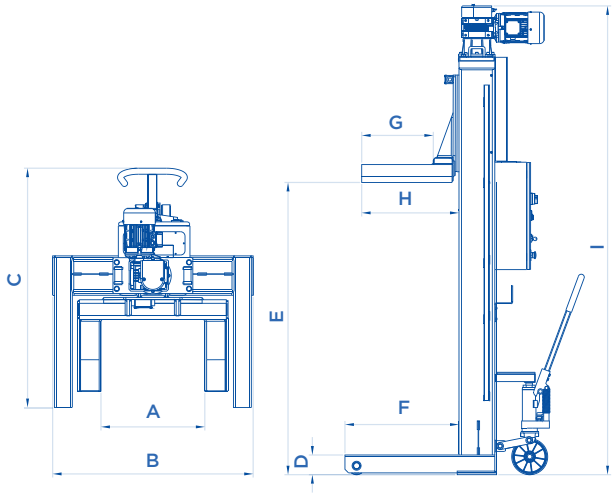

CONFIGURAZIONI • CONFIGURATIONS • CONFIGURATIONS • EINSATZMÖGLICHKEITEN

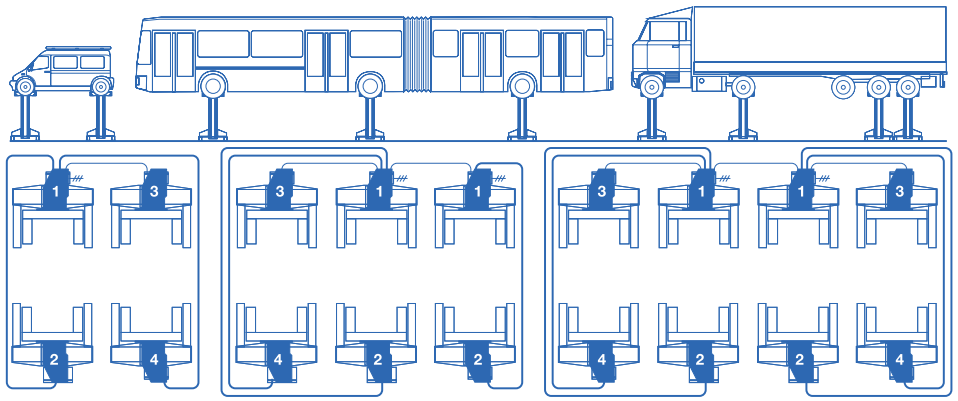

ART. 970 **ART.** 970/A **ART.** 970/B

ART.			Motore trifase Three-phase motor Moteur triphasé Netzspannung	A mm	B mm	C mm	D mm	E mm	F mm	G mm	H mm	I mm	Ø MAX	Ø MIN	KG
970	10000 Kg	4 KW	400V • 50HZ	580	1100	1165	170	1770	570	320	460	2790	1200	900	850

Potenza motore • Motor power • Puissance moteur • Motorleistung

SERIE 995 • 995W

ELETTROIDRAULICI
ELECTROHYDRAULIC
ELECTROHYDRAULIQUES
ELECTROHYDRAULISCHE

WIRELESS
SERIE 995W

ART. 995W

OPTIONAL Pag. 122

TRACCIATO TECNICO COSTRUTTIVO

• Sollevamento a mezzo di pistoni idraulici equipaggiati con valvola di sicurezza inserita direttamente nei cilindri contro la rottura accidentale dei tubi di alimentazione.
• Sistema elettroidraulico di controllo che garantisce l'allineamento e il sincronismo dei carrelli indipendentemente dalla ripartizione del carico.
• Velocità di discesa controllata con compensazione idraulica.
• Appoggi meccanici di sicurezza ad inserimento automatico.
• Modalità di discesa lenta per consentire un corretto e preciso posizionamento del veicolo su appositi sostegni o colonnette.
• Ampio display touchscreen sulla colonna master per selezionare la modalità di funzionamento, visualizzare le altezze delle colonne, impostare la corsa desiderata, visualizzare messaggi, avvisi funzionali e situazioni di allarme (serie 995W).
• Colonne dotate di due batterie ad alta capacità che garantiscono una grande autonomia, ricaricabili utilizzando una comune presa da 220 V (serie 995W).
• Il sollevatore è dotato di un sistema di comunicazione che utilizza dispositivi Wireless LAN, realizzati e certificati per operare in ambito industriale, in ambienti particolarmente critici. Questo assicura elevati standard di sicurezza, immunità ai disturbi e affidabilità (serie 995W).

TECHNICAL AND STRUCTURAL LAY-OUT

• Lifting by hydraulic pistons equipped with safety valve, which is placed directly inside the cylinders for the accidental breaking of the feeding pipes.
• Electrohydraulic control system which assures the alignment and the synchronism of the trolleys whatever the distribution of the weight is.
• Control of the descent speed by hydraulic compensation.
• Safety mechanical supports at automatic insertion.
• Descent slow way to allow a correct and precise positioning of the vehicle on the proper supports or stands.
• Large touchscreen display on the master column to select the functioning way, to visualize the height of the columns, to settle the desired stroke, to visualize messages, functional advices and alarm situations (serie 995W).
• Columns equipped with two high capacity batteries which assure a great autonomy; they are rechargeable by using a standard plug of 220 V (serie 995W).
• The lift is equipped with a communication system which uses Wireless LAN devices, realized and certified to operate in industrial field, in particularly critical environment. This assures high safety standards, immunity to troubles and reliability (serie 995W).

RELEVÉ TECHNIQUE

• Levage par vérins hydrauliques à soupape de sécurité embarquée contre toute rupture accidentelle des tuyaux d'alimentation.
• Le système de contrôle électro-hydraulique assure la synchronisation des chariots indépendamment de la répartition de charge.
• Vitesse de descente contrôlée par compensation hydraulique.
• Appuis mécaniques de sécurité à insertion automatique.
• Modalité de descente lente pour une grande précision de positionnement du véhicule sur chandelles ou chevalets.
• Ecran à commande tactile de grande dimension sur la colonne primaire. Permet la sélection de la modalité de fonctionnement, la visualisation de la hauteur des colonnes et le paramétrage de la course désirée, ainsi que la visualisation d'alertes fonctionnelles et situations d'urgence (série 995W).
• Colonnes dotées de deux batteries haute fidélité capable d'assurer une grande autonomie. Rechargeables sur simple prise de courant 220 V (série 995W).
• L'élévateur fonctionne sur un système de communication utilisant la technologie Wireless LAN, projetée et certifiée pour fonctionner en environnement industriel, même critique d'un point de vue sécurité. Ceci vous garantit un haut niveau de sécurité, une grande fiabilité et une imperméabilité aux interférences (série 995W).

TECHNISCHE UND KONSTRUKTIVE ANGABEN

• Hub durch hydraulische Zylinder, ausgestattet mit Sicherheitsventilen, welche direkt im inneren des Zylinders platziert sind, um das unbeabsichtigte Brechen der Zufuhrleitung zu verhindern.
• Elektro-hydraulisches Kontrollsystem, welches den Gleichlauf und das Ausrichten gewährleistet.
• Hydraulische Absenkgeschwindigkeitskontrolle.
• Automatische mechanische Sicherheitsvorkehrungen.
• Langsame Senkbewegung möglich, um das Fahrzeug korrekt und genau auf Stützen oder Böcke zu fahren.
• Großes "touchscreen" auf der Hauptsäule, um den gewählten Vorgang einzugeben, die Säulenhöhe zu sehen, den Hub zu bestimmen, Abstände, Höhen usw. zu kontrollieren. Funktionsempfehlungen erhalten und für Not- Situationen (serie 995W).
• Die Bühne, in der drahtlosen Version, ist ausgestattet mit einem Kommunikations- System, welches Wireless LAN Elemente benutzt, gebaut und geprüft für arbeiten in industriellen Bereichen und in besonders kritischer Umgebung. Dieses gewährleistet hohe Sicherheits-Standards, Immunität für Störungen und Verlässlichkeit (serie 995W).

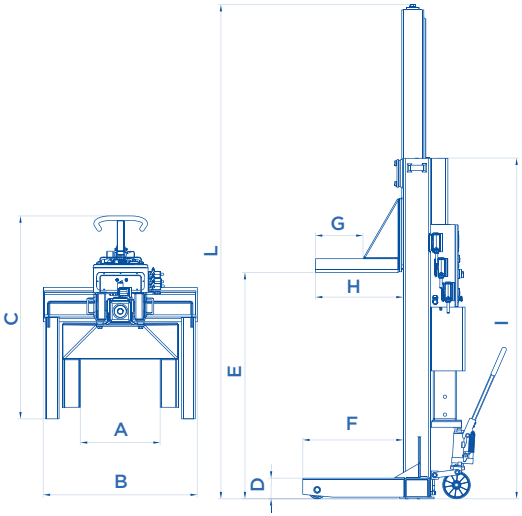

CONFIGURAZIONI • CONFIGURATIONS • CONFIGURATIONS • EINSATZMÖGLICHKEITEN

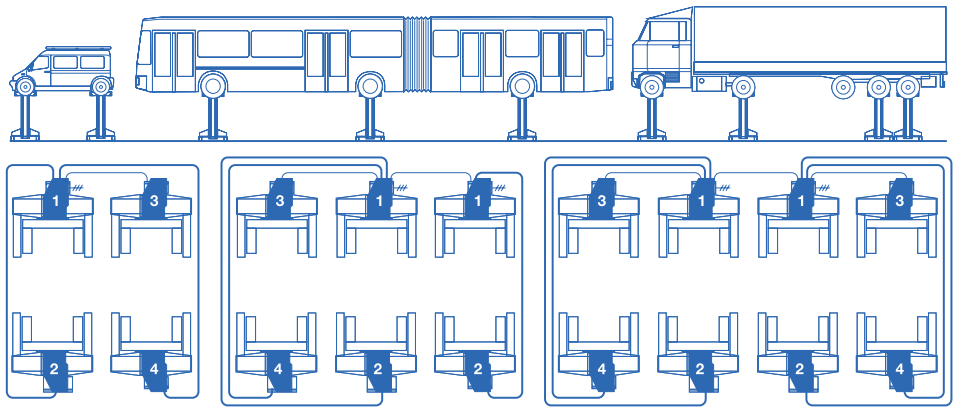

ART. 995 • 995W **ART.** 995/A • 995W/A **ART.** 995/B • 995W/B

ART.			Motore trifase Three-phase motor Moteur triphasé Netzspannung	Alimentazione caricabatteria Battery charger power Alimentation du chargeur de batterie Ladegerätversorgung	A mm	B mm	C mm	D mm	E mm	F mm	G mm	H mm	I mm	L mm	Ø MAX	Ø MIN	KG
995	8500 Kg	2 KW	400V • 50HZ	220V • 50HZ	580	1100	1325	120	1770	715	350	638	2612	3855	1200	900	640
995W	8500 Kg	3 KW (24Vdc)			580	1100	1325	120	1770	715	350	638	2612	3855	1200	900	720

Potenza motore • Motor power • Puissance moteur • Motorleistung

ACCESSORI EXTRA DOTAZIONE

EXTRA EQUIPMENT • ACCESSOIRES EN OPTION • EXTRA ZUBEHÖR

ADATTATORI PER RUOTE DI DIAMETRO INFERIORE A 900 mm

Adapters for wheels having diameter less than 900 mm
Adaptateurs pour roues d'un diamètre inferieur à 900 mm
Adapter für räder mit durchmesser unter 900 mm

ART. 983 → Ø 700 • 500 mm
ART. 983/A → Ø 800 • 700 mm
ART. 983/B → Ø 900 • 800 mm

MAX
7500 Kg

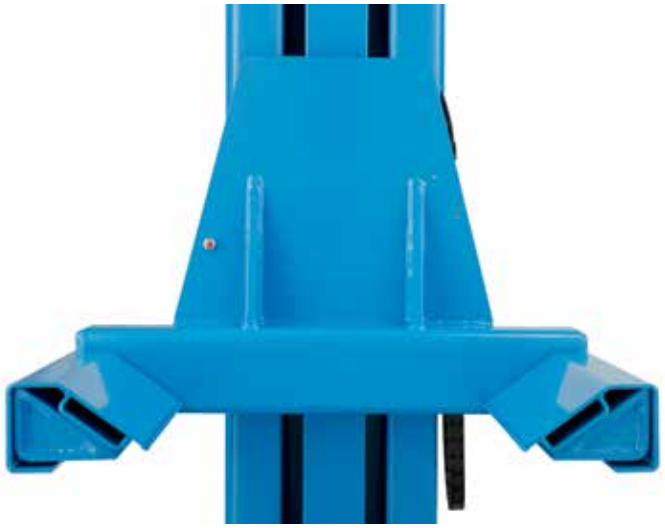

KIT PER UTILIZZO ALL'ESTERNO

Extra charge for outdoor use
Supplément pour installation en exterieur
Mehrpreis für den Äußeregebrauch

ART. 984 ✓ SERIE 959 • 963

CARRELLO DOTATO DI FORCHE REGOLABILI

Trolley with adjustable forks
Chariot avec fourches règlables
Wagen mit verstellbaren Radgabeln

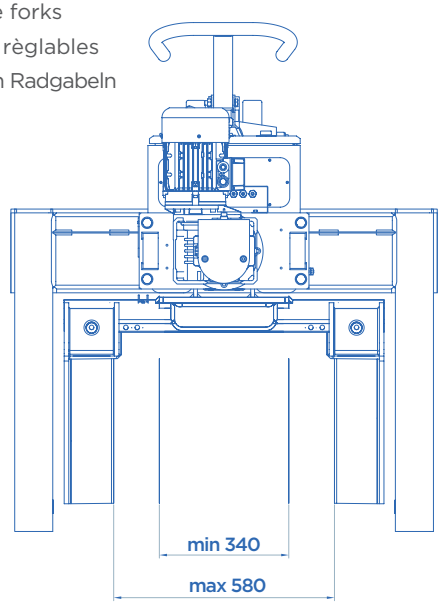

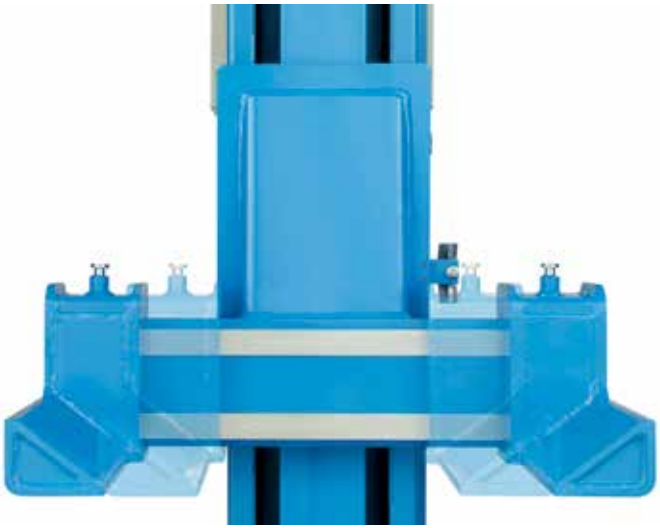

ART. 983/FM → Ø 1200 • 500 mm
✓ SERIE 959 • 963 • 970 • 995 • 995W

ACCESSORI EXTRA DOTAZIONE

EXTRA EQUIPMENT • ACCESSOIRES EN OPTION • EXTRA ZUBEHÖR

ART. 982 • 982/B
COLONNETTA DI SUPPORTO DOTATA DI RUOTE FISSE PER UNA FACILE MOVIMENTAZIONE

Supporting stand equipped with fixed wheels for an easy movement

Chandelle de support équipée de roues fixes pour un déplacement facile

Fahrbarer Unterstellbock

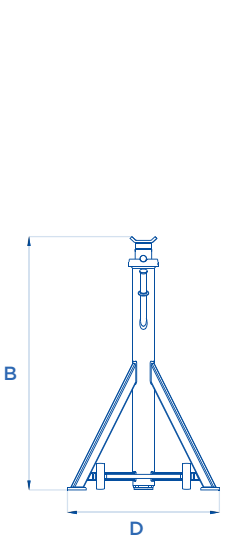

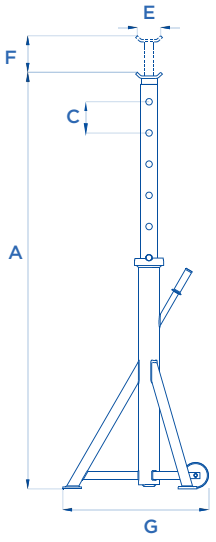

ART.		A mm	B mm	C mm	D mm	E mm	F mm	G mm
982	10000 Kg	2050	1300	150	730	130	70	700
982/B	7200 Kg	2050	1300	150	715	130		700

ART. 982/A
COLONNETTA DI SUPPORTO DOTATA DI RUOTE RIENTRANTI CON L'ALLOGGIAMENTO DEL CARICO

Supporting stand equipped with re-entering wheels for the housing of the loading

Chandelle de support équipée de roues rétractables avec logement de la charge

Fahrbarer Unterstellbock mit einfedernden Rädem

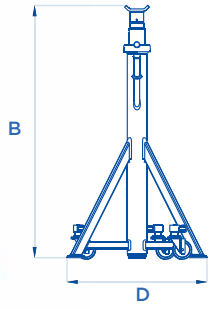

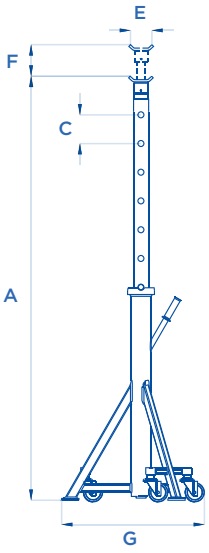

ART.		A mm	B mm	C mm	D mm	E mm	F mm	G mm
982/A	10000 Kg	2050	1300	150	730	130	70	660